Dometic

Dachklimaanlage
Bedienungsanleitung 10

Air conditioning roof unit
Operating manual 42

Climatiseur de toit
Notice d'utilisation 70

Aire acondicionado de techo
Instrucciones de uso 103

Climatizzatore a tetto
Istruzioni per l'uso 136

Airconditioning voor dakinbouw
Gebruiksaanwijzing 168

Klimaanlæg til tagmontering
Betjeningsvejledning 198

Takmonterad klimatanläggning
Bruksanvisning 226

Takmontert klimaanlegg
Bruksanvisning 254

Kattooilmastointilaitteisto
Käyttöohje 281

Накрышный кондиционер
Инструкция по эксплуатации. . . . 309

Klimatyzator dachowy
Instrukcja obsługi. 343

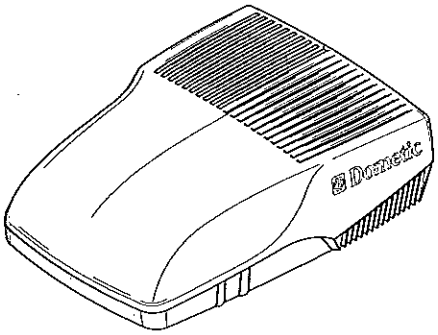

Dometic Freshjet

Střešní klimatizace
Návod k obsluze 374

Strešné klimatizačné zariadenie
Návod na obsluhu. 403

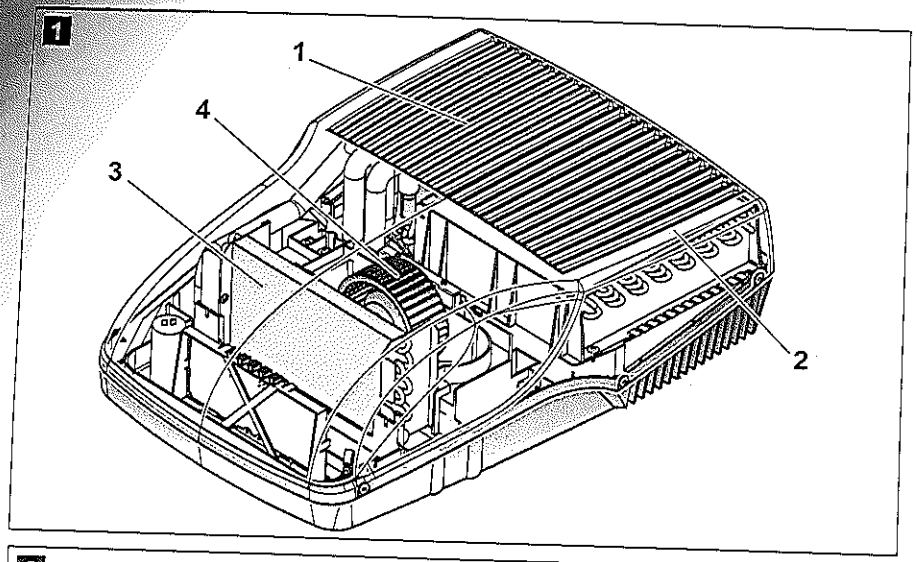
1
1
4
3
2

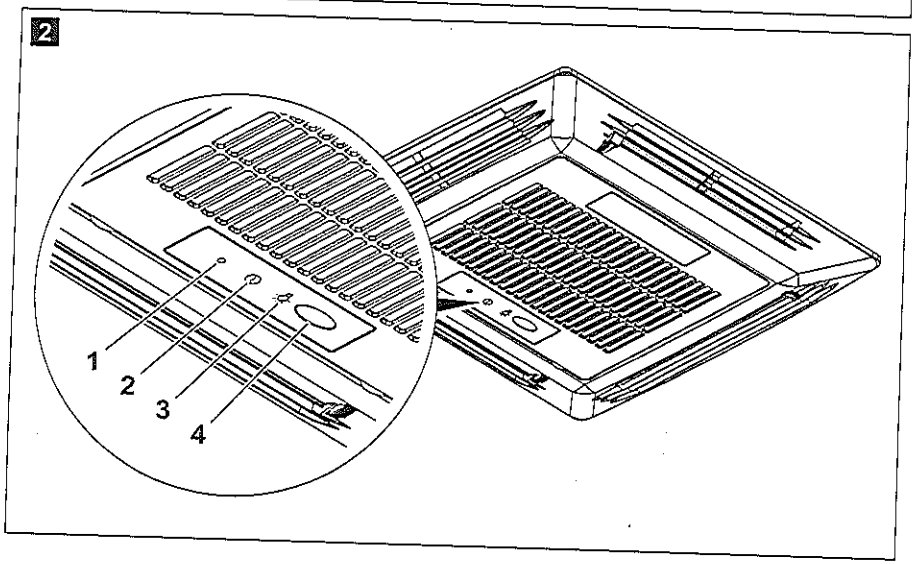
2
1
2
3
4

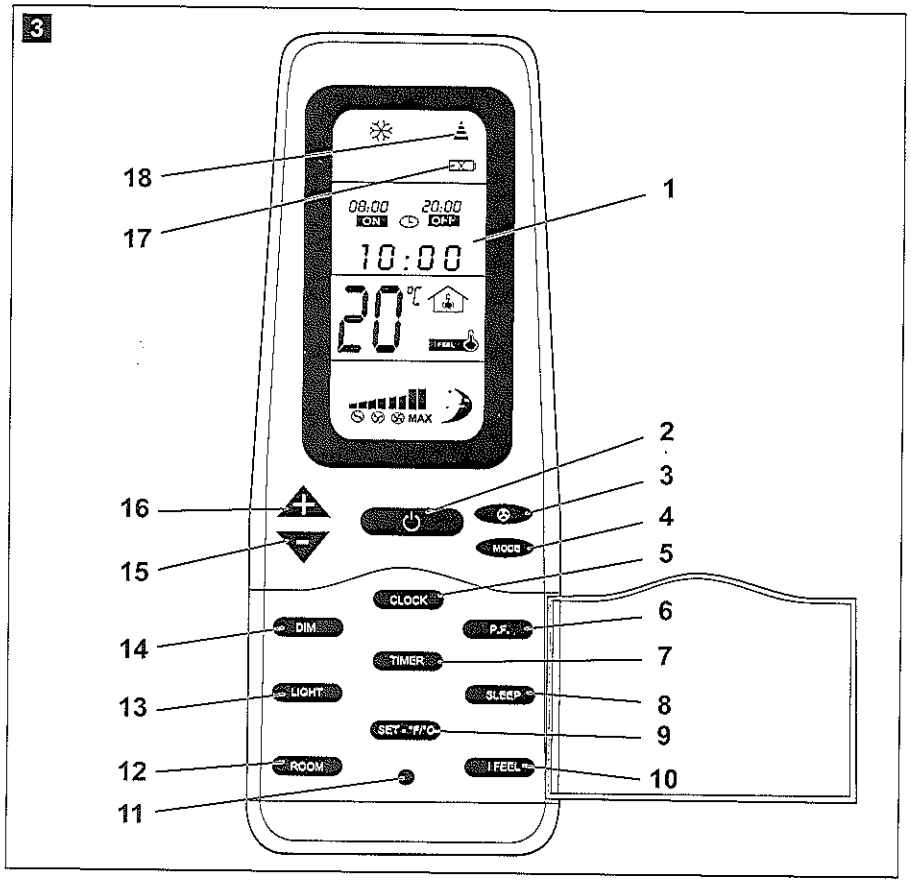
3
18
17
16
15
14
13
12
11
1
2
3
4
5
6
7
8
9
10
08:00
20:00
ON
OFF
10:00
20
°C
FEEL
MAX
MODE
CLOCK
DIM
P.F.
TIMER
LIGHT
SLEEP
SET
ROOM
I FEEL

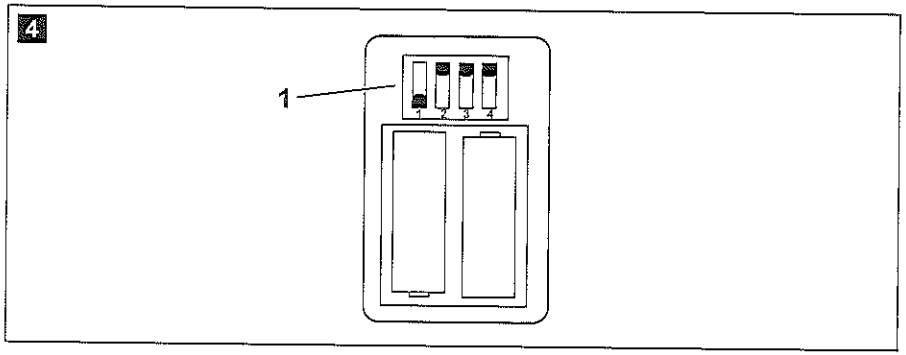
4
1
1 2 3 4

5

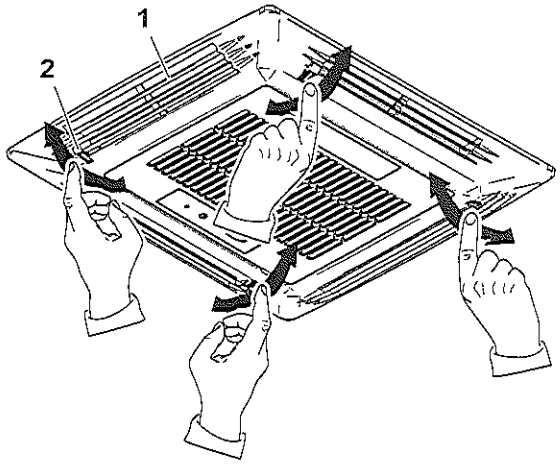
1
2

6

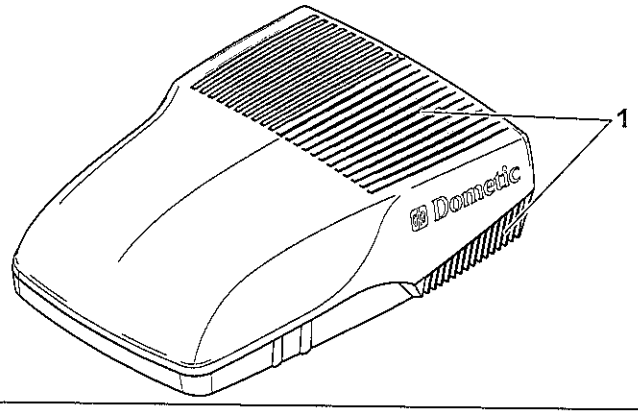
1
Dometic

7

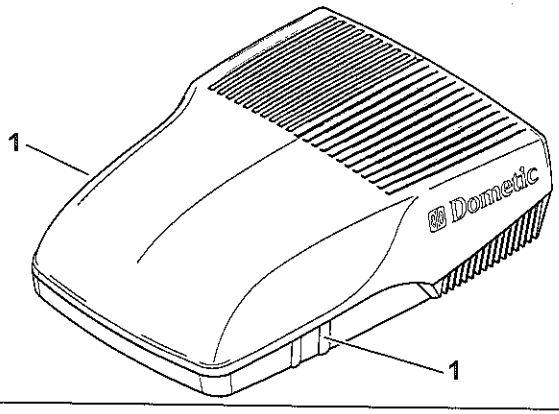
1
Dometic
1

8

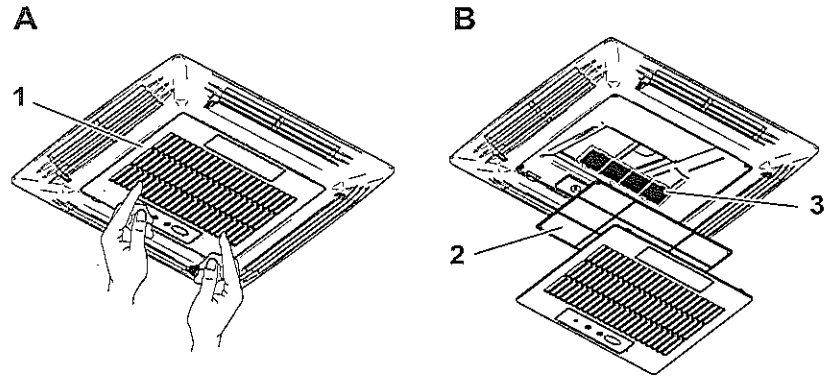
A
B
1
2
3

9

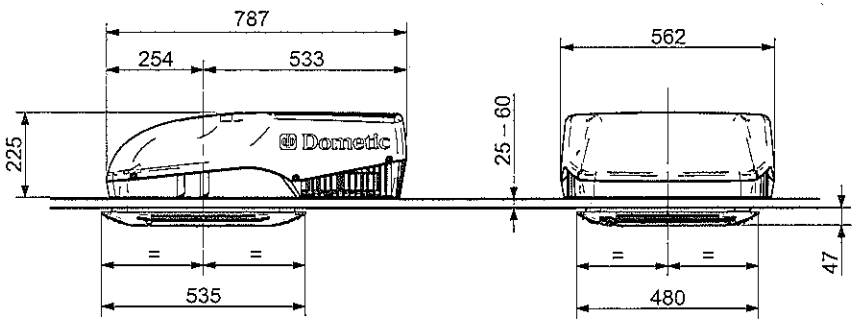
787
254
533
562
225
25 – 60
Dometic
=
=
535
=
=
480
47

6 Uso conforme alla destinazione

Il climatizzatore a tetto Dometic FreshJet è in grado di climatizzare gli interni di roulotte e camper con aria fresca.

Il climatizzatore a tetto **non** è adatto per essere installato su macchine edili, macchine agricole oppure apparecchi da lavoro simili. In caso di vibrazione eccessiva non è più garantito un funzionamento corretto.

Il funzionamento di FreshJet è garantito per temperature fino ai 52 °C.

7 Descrizione tecnica

Il climatizzatore a tetto immette nell'abitacolo aria fresca e deumidificata senza polvere o sporco.

Le quattro luci a LED regolabili e soffuse che sono integrate nell'unità di fuoriuscita dell'aria, emettono una luce piacevole.

Il climatizzatore a tetto viene comandato con un comando a distanza.

> ***NOTA***
> Il climatizzatore a tetto è in grado di abbassare la temperatura dell'abitacolo del veicolo fino a raggiungere un valore preimpostato. La temperatura raggiungibile per il raffreddamento dipende dal modello del veicolo, dalla temperatura ambiente e dalla capacità di raffreddamento del proprio climatizzatore a tetto. Se la temperatura esterna scende al di sotto dei 16 °C, il climatizzatore a tetto non raffredda più. I questo caso, utilizzare solo la modalità di climatizzazione "Aria di ricircolo" (✲).

7.1 Componenti

Il ciclo frigorigeno del climatizzatore a tetto è formato dai seguenti componenti principali (fig. 1, pagina 2):

- **Compressore** (1)
  Il compressore aspira il refrigerante utilizzato e lo comprime. In questo modo aumenta la pressione e di conseguenza anche la temperatura del refrigerante.
- **Condensatore** (2)
  Il condensatore integrato funziona come un radiatore o uno scambiatore di calore. L'aria circolante si riscalda, il gas refrigerante caldo si raffredda e si fluidifica.
- **Evaporatore** (3)
  Gli evaporatori raffreddano l'aria circolante e la deumidificano. Il refrigerante assorbe il calore ed evapora.
- **Ventilatore**
  Il ventilatore, mediante un'unità di fuoriuscita dell'aria, immette l'aria raffreddata nell'abitacolo del veicolo.

Panoramica di tutti i componenti:

- FreshJet 1100: fig. 10, pagina 6
- FreshJet 1700: fig. 11, pagina 7
- FreshJet 1700 (solo per modelli con riscaldamento): fig. 12, pagina 8
- FreshJet 2200 (anche per modelli con riscaldamento e Softstart): fig. 13, pagina 9

7.2 Pannello di controllo

Il pannello di controllo si trova sull'unità di fuoriuscita dell'aria del climatizzatore a tetto (fig. 2, pagina 2).

Contiene i seguenti elementi di comando e indicazione:

N.	Spiegazione	
1	LED di stato	
	è spento:	Il climatizzatore a tetto è spento
	è arancio:	Il climatizzatore a tetto è in modalità stand-by
	è verde:	Il climatizzatore a tetto è acceso
	è rosso:	Solo se l'impianto è collegato anche a 12 V⎓: la tensione di alimentazione di 230 V~ non è disponibile
	lampeggia lentamente (rosso):	Disturbo di funzionamento del termosensore interno E1
	lampeggia velocemente (rosso):	Disturbo di funzionamento del termosensore esterno E2
2	Tasto ⏻	Accende il climatizzatore a tetto, lo spegne o lo commuta in modalità stand-by Premendo a lungo il tasto viene inserita la modalità Automatica.
3	Tasto 💡	Accende, spegne o regola la luce. È attivo solo quando il climatizzatore a tetto è acceso o è inserito in modalità stand-by.
4	Ricevitore IR per il comando a distanza	

7.3 Comando a distanza

Tutte le impostazioni dell'apparecchio (p. es. regolazione della temperatura, programmazione del timer) vengono trasmesse al climatizzatore a tetto tramite il comando a distanza.

Per il comando a distanza sono disponibili i seguenti elementi di comando e di indicazione (fig. 3, pagina 3):

N.	Spiegazione
1	**Display digitale**: Indica quanto segue: – l'ora – la temperatura ambiente desiderata (valore nominale) in °C o °F – la temperatura ambiente reale – La modalità di climatizzazione – Livello di ventilazione – Simboli per le funzioni supplementari attive – Stato della batteria
2	Tasto ⏻: Accensione del climatizzatore a tetto e del comando a distanza o commutazione nella modalità stand by
3	Tasto ✇: Selezione del livello di ventilazione
4	Tasto **MODE**: Selezione della modalità di climatizzazione
5	Tasto **CLOCK**: Impostazione dell'orario
6	Tasto **P.F.**: Senza funzione
7	Tasto **TIMER**: Programmazione del timer
8	Tasto **SLEEP**: Attivazione della funzione Sleep. Con la funzione Sleep il valore nominale viene abbassato, per garantire una temperatura piacevole durante il sonno.
9	Tasto **SET - °F/°C**: Invio dei dati attuali al climatizzatore a tetto. Salvataggio dell'orario attualmente impostato. Se viene indicata la temperatura: commutazione dell'unità di misura della temperatura da Celsius (°C) a Fahrenheit (°F)

N.	Spiegazione
10	Tasto **I FEEL**: Attivazione della funzione "I feel". Con la funzione "I feel" il valore nominale della temperatura viene adattato ogni 10 minuti alla temperatura rilevata dal comando a distanza. Il comando a distanza deve però essere orientato verso il ricevitore IR (fig. 2 4, pagina 2) sul pannello di controllo.
11	**Tasto Reset** Ripristino di tutti i valori standard
12	Tasto **ROOM**: Premuto una volta: indica la temperatura attuale nell'abitacolo (viene visualizzato il simbolo). Premuto due volte: indica la temperatura impostata.
13	Tasto **LIGHT**: Accensione o spegnimento della luce del climatizzatore a tetto. Il tasto **LIGHT** funziona anche se il comando a distanza è disinserito.
14	Tasto **DIM**: Regolazione della luce del climatizzatore a tetto (assieme ai tasti – e +)
15	Tasto –: Diminuzione del valore
16	Tasto +: Aumento del valore
17	Simbolo (batterie scariche) Viene visualizzato quando le batterie del comando a distanza sono scariche. Sostituire le batterie (vedi a questo proposito capitolo "Sostituzione delle batterie del comando a distanza" a pagina 160).
18	Simbolo (invia valori) Viene visualizzato brevemente quando il comando a distanza invia i valori al climatizzatore a tetto.

7.4 Modalità di climatizzazione

Il climatizzatore a tetto dispone delle seguenti modalità di climatizzazione:

Modalità di climatizzazione	Messaggio	Spiegazione
Automatico		Si imposta la temperatura desiderata, il climatizzatore a tetto genera tale temperatura nell'abitacolo mediante raffreddamento o riscaldamento e regola la potenza di ventilazione necessaria. In questa modalità viene disattivato il tasto .
Raffreddamento		Si imposta la temperatura e la potenza di ventilazione desiderate; il climatizzatore a tetto raffredda l'abitacolo a questa temperatura.
Riscaldamento		Si imposta la temperatura e la potenza di ventilazione desiderate; il climatizzatore a tetto raffredda l'abitacolo a questa temperatura.
Aria di ricircolo		Si determina il livello della ventola e il climatizzatore a tetto immette aria fredda (aria di ricircolo raffreddata) nell'abitacolo.
Deumidificazione dell'aria		Si imposta la temperatura desiderata, il climatizzatore a tetto raffredda l'abitacolo a questa temperatura, regola la potenza di ventilazione necessaria e deumidifica l'abitacolo (funzionamento aria di ricircolo). In questa modalità viene disattivato il tasto .

7.5 Funzioni supplementari

Il climatizzatore a tetto offre le seguenti funzioni supplementari:

Funzione supplementare	Messaggio	Spiegazione
Timer	08:00 ON	Il climatizzatore a tetto viene acceso all'orario impostato.
	20:00 OFF	Il climatizzatore a tetto viene spento all'orario impostato.
	08:00 ON 20:00 OFF	Il climatizzatore a tetto viene acceso e spento agli orari impostati.
Sleep		Dopo un'ora la temperatura impostata viene abbassata di 1 °C e dopo due ore di 2 °C, per garantire una piacevole temperatura durante il sonno.
I feel	I FEEL	Il comando a distanza misura la temperatura ambiente e trasmette il valore misurato ogni 10 minuti al climatizzatore a tetto. Il climatizzatore a tetto adatta la temperatura nominale in base al valore misurato. Il comando a distanza deve però essere orientato verso il ricevitore IR (fig. 2 4, pagina 2) sul pannello di controllo.

8 Prima della messa in funzione iniziale

Controlli prima della messa in esercizio

Prima di accendere il climatizzatore a tetto, osservare quanto segue:

- ➤ Controllare se la tensione e la frequenza di alimentazione corrispondono ai valori riportati nei dati tecnici (vedi pagina 166).
- ➤ Assicurarsi che l'apertura di aspirazione dell'aria e le bocchette dell'aria siano libere. Se si vuole garantire la potenza ottimale del climatizzatore a tetto, assicurarsi che tutte le griglie di aerazione siano sempre libere.

ATTENZIONE! Rischio di lesioni!
Non inserire le dita o eventuali oggetti nelle bocchette dell'aria o nelle griglie di aspirazione.

Controllo del comando a distanza e inserimento delle batterie

- ➤ Inserire le batterie in dotazione nel vano batteria del comando a distanza (vedicapitolo "Sostituzione delle batterie del comando a distanza" a pagina 160).
- ➤ Controllare che i quattro Dip switch (fig. 4 1, pagina 3) siano nella posizione corretta.
- ➤ Se è stata modificata la posizione dei Dip switch: Confermare la nuova impostazione con il tasto Reset (fig. 3 11, pagina 3).

Impostazione dell'orario

- ➤ Per regolare l'orario attuale vedi capitolo "Impostazione dell'orario" a pagina 160.

9 Uso del climatizzatore a tetto

9.1 Indicazioni generali d'uso

Il climatizzatore a tetto ha a disposizione tre modalità di funzionamento:

Modalità di funzionamento	Caratteristiche
Off	Il climatizzatore a tetto è spento e il comando a distanza non è attivo.
Stand-by	Il climatizzatore a tetto è pronto per il funzionamento e può venire inserito con il comando a distanza. Possono venire utilizzate le luci.
On	Il climatizzatore raffredda l'abitacolo.

Al **pannello di controllo** è possibile

- accendere e spegnare il climatizzatore a tetto e commutarlo in modalità stand-by
- accendere, spegnere e regolare le luci

Con il **comando a distanza** è possibile

- inserire il climatizzatore a tetto a partire dalla modalità stand-by e commutarlo di nuovo in stand-by
- accendere, spegnere e regolare le luci
- eseguire le impostazioni
- selezionare le funzioni supplementari

9.2 Impiego del comando a distanza

È possibile comandare il climatizzatore a tetto in due modi:

- Inviando i valori al climatizzatore a tetto direttamente al momento dell'impostazione,
- oppure impostando tutti i valori sul comando a distanza e inviandoli poi insieme al climatizzatore a tetto.

Invio dei valori direttamente al momento dell'impostazione

Il comando a distanza **deve** però essere orientato verso il ricevitore IR (fig. 2 4, pagina 2) sul pannello di controllo.

Dopo aver premuto un tasto, il valore viene inviato direttamente al climatizzatore a tetto. Il climatizzatore a tetto conferma la ricezione dei dati emettendo un segnale acustico alto.

Impostazione dei valori e invio successivo al climatizzatore a tetto

Non orientare il comando a distanza verso il ricevitore IR (fig. 2 4, pagina 2) sul pannello di controllo.

Impostare i valori desiderati con il comando a distanza. Una volta eseguite tutte le impostazioni, orientare il comando a distanza verso il ricevitore IR al pannello di controllo e premere il tasto **SET - °F/°C**. In questo modo i dati vengono inviati nuovamente al climatizzatore a tetto. Il climatizzatore a tetto conferma la ricezione dei dati emettendo un segnale acustico alto.

Come commutare solo il comando a distanza nella modalità stand-by oppure accenderlo

Nella modalità stand-by, il display del comando a distanza indica solo l'orario.

Se il comando a distanza non è orientato verso il ricevitore IR (fig. 2 4, pagina 2) sul pannello di controllo, è possibile commutare in modalità stand-by (oppure accendere) il comando a distanza in modo separato rispetto al climatizzatore a tetto:

➤ Premere il tasto ⏻.

9.3 Indicazioni per un uso ottimale

Attenendosi alle seguenti indicazioni, è possibile ottimizzare l'uso del climatizzatore a tetto:

- Migliorare l'isolamento termico del veicolo chiudendo ermeticamente le fessure e coprendo le finestre con tende a rullo riflettenti o tende.
- Dopo che il veicolo è stato esposto per lungo tempo ai raggi del sole: prima di inserire la modalità "Raffreddamento" (❄), far funzionare prima il climatizzatore a tetto per un po' tempo con le finestre aperte nella modalità "Aria di ricircolo" (✿).
- Nella modalità "Raffreddamento" (❄) evitare di aprire inutilmente finestre e porte.
- Selezionare una temperatura e un livello di ventilazione adatti.
- Orientare con cura gli ugelli per l'aria.
- Assicurarsi che le bocchette dell'aria e le griglie di aspirazione non siano ostruite da panni, carta o altri oggetti.

9.4 Accensione e spegnimento del climatizzatore a tetto

NOTA
Dopo l'accensione, viene avviata la climatizzazione sugli ultimi valori impostati.

Con il pannello di controllo

L'illustrazione mostra come accendere, spegnere e commutare nella modalità stand-by il climatizzatore a tetto con il pannello di controllo. Premere il tasto ⏻, come mostrato nell'illustrazione:

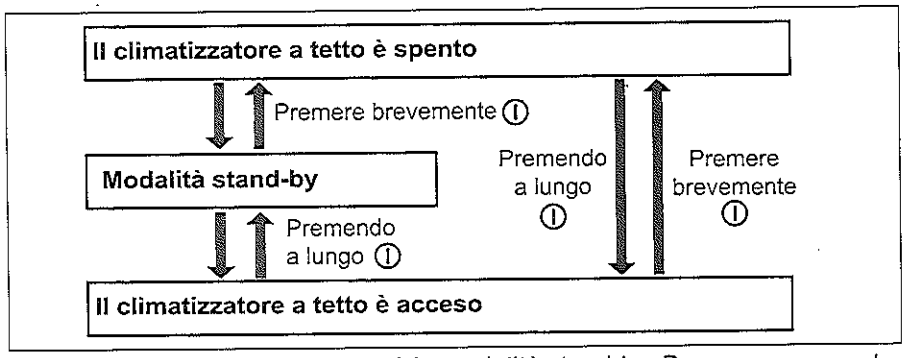

Esempio: Il climatizzatore a tetto è in modalità stand-by. Deve essere spento.

➤ Premere brevemente il tasto ⏻.

✓ Il climatizzatore a tetto è spento.

Con il comando a distanza

NOTA

- Per comandare il climatizzatore a tetto con il comando a distanza, il climatizzatore a tetto deve essere commutato su stand-by o deve essere acceso.
- Con il comando a distanza è possibile inserire il climatizzatore a tetto a partire dalla modalità stand-by e commutarlo di nuovo in stand-by. A questo scopo, premere il tasto ⏻.
- Solo per modelli con riscaldamento:
  Se il climatizzatore a tetto viene spento dalla modalità di climatizzazione "Riscaldamento" (☼) con il comando a distanza, il ventilatore continua a funzionare ancora per alcuni minuti per impedire un riscaldamento dell'apparecchio. Il LED arancione lampeggia. Con il tasto ⓘ del pannello di controllo è possibile spegnere il climatizzatore a tetto.

9.5 Selezione della modalità di climatizzazione

➤ Selezionare con il tasto **MODE** la modalità di climatizzazione desiderata (vedi capitolo "Modalità di climatizzazione" a pagina 147).

✓ Il climatizzatore a tetto conferma la ricezione dei valori emettendo un segnale acustico alto.

✓ Il climatizzatore a tetto viene inserito nella modalità di climatizzazione selezionata.

9.6 Selezione manuale del livello di ventilazione

Il ventilatore regola la potenza dell'adduzione d'aria.
Nelle modalità di climatizzazione "Raffreddamento" (❄) e "Aria di ricircolo" (), il livello di ventilazione può essere selezionato manualmente. Nelle altre modalità di climatizzazione, il climatizzatore a tetto regola il livello di ventilazione in maniera automatica.

Messaggio	Spiegazione
	Livello di ventilazione basso
	Livello di ventilazione medio
	Livello di ventilazione alto
MAX	Livello di ventilazione massimo
AUTO MAX	Il funzionamento automatico è disponibile solo per le modalità "Raffreddamento" (❄) e "Deumidificazione" (💧).

➤ Selezionare con il tasto ✇ il livello di ventilazione desiderato.

✓ Il climatizzatore a tetto conferma la ricezione dei valori emettendo un segnale acustico alto.

✓ L'impostazione del livello di ventilazione è stato modificata.

9.7 Regolazione della temperatura

Modalità di climatizzazione "Raffreddamento"

Nelle modalità di climatizzazione "Automatico" (△), "Raffreddamento" (❄) e "Deumidificazione" (💧) è possibile impostare mediante il comando a distanza una temperatura tra i 16 °C e i 31 °C.

➤ Selezionare con il tasto + o – la temperatura desiderata.

✓ Il climatizzatore a tetto conferma la ricezione dei valori emettendo un segnale acustico alto.

✓ La temperatura è impostata nel climatizzatore a tetto.

Modalità di climatizzazione "Riscaldamento" (solo per modelli con riscaldamento)

Nelle modalità di climatizzazione "Automatico" (△) e "Riscaldamento" (☼) è possibile impostare mediante il comando a distanza una temperatura tra i 16 °C e i 31 °C.

➤ Selezionare con il tasto + o – la temperatura desiderata.

✓ Il climatizzatore a tetto conferma la ricezione dei valori emettendo un segnale acustico alto.

✓ La temperatura è impostata nel climatizzatore a tetto.

9.8 Impostazione delle bocchette dell'aria

È possibile regolare l'adduzione d'aria nell'abitacolo del veicolo modificando la posizione delle bocchette dell'aria (fig. 5, pagina 4).

➤ Ruotare le lamelle (**1**) delle bocchette dell'aria nella direzione desiderata con la ruota di regolazione (**2**).

9.9 Programmazione del timer

Con la funzione Timer è possibile impostare il periodo di tempo desiderato per la climatizzazione. È possibile inserire solo l'orario di accensione, quello di spegnimento, oppure ancora è possibile impostare entrambi. È possibile impostare l'orario in passi di 10 minuti.

NOTA
Se durante la programmazione del timer non viene premuto alcun tasto per 15 secondi, il telecomando ritorna al modo operativo di partenza.

➤ Prima di programmare il timer, selezionare la modalità di climatizzazione e tutti i valori desiderati (p.es. la temperatura).

Impostazione dell'orario di accensione

➤ Premere una volta il tasto **TIMER**.

✓ Il simbolo **ON** (08:00 ON) lampeggia sul display del comando a distanza.

➤ Con i tasti + o –, impostare l'orario di accensione desiderato del climatizzatore a tetto.

➤ Premere il tasto **SET - °F/°C** per inviare il valore al climatizzatore a tetto.

✓ L'orario di accensione è impostato nel climatizzatore a tetto.
Il climatizzatore a tetto si avvia all'orario di accensione impostato, con la modalità di climatizzazione selezionata.

➤ Commutare il climatizzatore a tetto nella modalità stand-by.

Impostazione dell'orario di spegnimento

➤ Premere due volte il tasto **TIMER**.

✓ Il simbolo **OFF** (20:00 OFF) lampeggia sul display del comando a distanza.

➤ Con i tasti + o –, impostare l'orario di spegnimento desiderato del climatizzatore a tetto.

➤ Premere il tasto **SET - °F/°C** per inviare il valore al climatizzatore a tetto.

✓ L'orario di spegnimento è impostato nel climatizzatore a tetto.
Il climatizzatore a tetto funziona fino all'orario impostato, alla modalità di climatizzazione selezionata.

Impostazione dell'orario di accensione e di spegnimento

➤ Premere tre volte il tasto **TIMER**.

✓ Il simbolo **ON** (08:00 ON) lampeggia sul display del comando a distanza. Viene visualizzato il simbolo **OFF** (20:00 OFF).

➤ Con i tasti **+** o **–**, impostare l'orario di accensione desiderato del climatizzatore a tetto.

➤ Premere di nuovo il tasto **TIMER**.

✓ Il simbolo **OFF** (20:00 OFF) lampeggia sul display del comando a distanza.

➤ Con i tasti **+** o **–**, impostare l'orario di spegnimento desiderato del climatizzatore a tetto.

➤ Premere il tasto **SET - °F/°C** per inviare il valore al climatizzatore a tetto.

✓ Gli orari di accensione e di spegnimento sono stati impostati nel climatizzatore a tetto.
Il climatizzatore a tetto si avvia all'orario impostato alla modalità di climatizzazione selezionata e funziona fino al secondo orario impostato.

➤ Commutare il climatizzatore a tetto nella modalità stand-by.

Disattivazione della funzione timing

Se è stato programmato il timer è possibile disattivarlo nel seguente modo:

➤ Premere cinque volte il tasto **TIMER**.

✓ Il simbolo del timer si spegne. La programmazione è stata disattivata.

9.10 Attivazione della funzione Sleep

Quando la funzione Sleep è attivata, la temperatura impostata viene abbassata di 1 °C e dopo due ore di 2 °C, per garantire una piacevole temperatura durante il sonno.

➤ Per regolare la temperatura desiderata vedi capitolo "Regolazione della temperatura" a pagina 156.

➤ Premere il tasto **SLEEP**.

✓ Sul display viene visualizzato il simbolo ☽.
La funzione Sleep è attivata.

9.11 Impostazione della funzione supplementare "I feel"

Con questa funzione, il comando a distanza misura la temperatura ambiente e trasmette il valore misurato ogni 10 minuti al climatizzatore a tetto. Il climatizzatore a tetto adatta la temperatura nominale in base al valore misurato.

➤ Premere il tasto **I FEEL**.

➤ Posare il comando a distanza in modo tale che sia orientato verso il recevitore IR (fig. 2 4, pagina 2) del pannello di controllo. In caso contrario i valori non possono venire inviati al climatizzatore a tetto.

NOTA
Non riporre il comando a distanza in un luogo che sia molto più caldo o molto più freddo rispetto alla temperatura ambiente media. Ad esempio, non riporlo al sole o davanti al climatizzatore a tetto.

9.12 Comando delle luci

È possibile regolare le luci del climatizzatore a tetto. Queste si accendono alla luminosità impostata per ultima.

Accendere/spegnere le luci al pannello di controllo

➤ Premere brevemente il tasto 💡 per accendere o spegnere le luci.

Regolazione delle luci al pannello di controllo

➤ Premere il tasto 💡 finché le luci non vengono regolate alla luminosità desiderata.

Accendere/spegnere le luci con il comando a distanza

➤ Premere brevemente il tasto **LIGHT** per accendere o spegnere le luci.

Regolazione delle luci con il comando a distanza

➤ Premere il tasto **DIM**.

➤ Premere il tasto **–** o **+** finché le luci non sono regolate alla luminosità desiderata.

➤ Premere il tasto **SET**, per salvare l'impostazione.

9.13 Sostituzione delle batterie del comando a distanza

Sostituire le batterie quando sul display viene visualizzato il simbolo ⊡X⊡.
Il vano batterie si trova sul retro del comando a distanza.

➤ Premere leggermente il coperchio del vano batterie e aprire spingendolo in direzione della freccia.

➤ Inserire le nuove batterie (2 x tipo AAA) come indicato nel vano batterie del comando a distanza.

➤ Chiudere il coperchio del vano pile.

Proteggete l'ambiente!
Non gettare le batterie assieme ai rifiuti domestici.
Depositare le batterie esauste presso i rivenditori specializzati e presso i punti di raccolta appositi.

9.14 Impostazione dell'orario

Per la programmazione del timer nel comando a distanza deve essere impostato l'orario attuale. L'orario viene visualizzato sul display del comando a distanza.
Per impostare l'orario, eseguire le seguenti operazioni:

Nota
Se, al momento dell'impostazione dell'orario, per ca. 10 secondi non viene premuto nessun tasto del comando a distanza, quest'ultimo si commuta sulla modalità iniziale.

➤ Premere a lungo il tasto **CLOCK** per poter impostare l'orario.

✓ L'orario lampeggia sul display del comando a distanza.

➤ Impostare l'orario attuale con i tasti **+** e **–**.

➤ Premere il tasto **SET - °F/°C** per confermare l'orario.

10 Pulizia del climatizzatore a tetto

AVVISO! Pericolo di danni!

- Non pulire il climatizzatore a tetto con un'idropulitrice. Le infiltrazioni di acqua possono danneggiare l'impianto di climatizzazione a tetto.
- Per la pulizia non utilizzare alcun oggetto appuntito o duro, oppure ancora detergenti aggressivi, dal momento che questi potrebbero danneggiare il climatizzatore a tetto.
- Per la pulizia del climatizzatore a tetto, utilizzare solo acqua e un detergente delicato. Non utilizzare mai benzina, diesel o solventi.

➤ Pulire di tanto in tanto l'alloggiamento del climatizzatore a tetto e l'unità di fuoriuscita dell'aria con un panno umido.

➤ Rimuovere regolarmente le foglie e lo sporco dalle aperture per la ventilazione (fig. 6 1, pagina 4) sul climatizzatore a tetto. Prestare attenzione a non danneggiare le lamelle del climatizzatore a tetto.

➤ Pulire di tanto in tanto il comando a distanza con un panno leggermente umido. Per la pulizia del display, si consiglia un panno per la pulizia degli occhiali.

11 Manutenzione del climatizzatore a tetto

AVVERTENZA!
I lavori di manutenzione diversi da quelli qui descritti devono essere effettuati solo da personale qualificato informato sui pericoli connessi all'uso del refrigerante e degli impianti di climatizzazione e che conosca le relative prescrizioni. I lavori di manutenzione che non vengono eseguiti in maniera corretta possono causare ingenti pericoli.

Intervallo	Controllo/manutenzione
Regolarmente	Controllare gli scoli dell'acqua di condensa: ➤ Controllare se gli scoli dell'acqua di condensa (fig. 7, 1, pagina 4) ai lati del climatizzatore a tetto siano liberi e se l'acqua di condensa possa scolare senza intoppi.
Regolarmente	Pulire il filtro dei diffusori dell'aria (fig. 8, pagina 5): ➤ Estrarre manualmente la copertura (1) del filtro. ➤ Estrarre il filtro (2). ➤ Pulire il filtro (2) con un detergente e lasciare che si asciughi. ➤ Inserire di nuovo il filtro (2) asciutto. ➤ Riposizionare la copertura (1).
Una volta all'anno	Controllare le guarnizioni del profilo: ➤ Controllare se le guarnizioni del profilo del climatizzatore a tetto del veicolo presentano crepe o danni.
Una volta all'anno	Fare eseguire la manutenzione dello scambiatore di calore: ➤ Far eseguire la manutenzione dello scambiatore di calore del climatizzatore a tetto da una officina specializzata.
Una volta all'anno	Sostituire il filtro a carboni attivi (fig. 8, pagina 5): ➤ Estrarre manualmente la copertura (1) del filtro. ➤ Estrarre il filtro (2). ➤ Estrarre il filtro a carboni attivi (3). ➤ Pulire il filtro (2) con un detergente e lasciare che si asciughi. ➤ Inserire un nuovo filtro a carboni attivi. ➤ Inserire di nuovo il filtro (2) asciutto. ➤ Riposizionare la copertura (1).

12 Eliminazione dei guasti

Disturbo	Causa	Eliminazione
Il climatizzatore a tetto si spegne in continuazione	Il rilevatore di congelamento si è attivato.	La temperatura esterna è troppo bassa o tutte le bocchette dell'aria sono chiuse.
Nessuna capacità di raffreddamento	Il climatizzatore a tetto non è impostato sulla modalità di raffreddamento.	➤ Impostare il climatizzatore a tetto sulla modalità di raffreddamento.
	La temperatura ambiente è superiore a 52 °C.	Il climatizzatore a tetto è adatto solamente a temperature ambiente fino a 52 °C.
	La temperatura impostata è superiore alla temperatura ambiente.	➤ Selezionare una temperatura inferiore.
	La temperatura ambiente è inferiore a 16 °C.	Il climatizzatore a tetto è adatto solamente a temperature ambiente a partire da 16 °C.
	Un sensore di temperatura è difettoso.	➤ Rivolgersi a un'officina specializzata e autorizzata.
	Il ventilatore dell'evaporatore è danneggiato.	
	Il ventilatore del condensatore è danneggiato.	
Cattiva capacità di aerazione	L'aspirazione d'aria è intasata.	➤ Rimuovere le foglie e lo sporco dalle lamelle di ventilazione sul climatizzatore a tetto.
	Il ventilatore è difettoso.	➤ Rivolgersi a un'officina specializzata e autorizzata.
Infiltrazione di acqua nel veicolo	Le aperture di scarico per l'acqua di condensazione sono intasate.	➤ Pulire le aperture di scarico per l'acqua di condensazione.
	Le guarnizioni sono danneggiate.	➤ Rivolgersi a un'officina specializzata e autorizzata.

Disturbo	Causa	Eliminazione
Il climatizzatore a tetto non si accende	Non è presente la tensione di alimentazione (230 V).	➤ Controllare l'alimentazione di tensione.
	La tensione è troppo bassa (inferiore a 200 V). Il trasformatore di tensione è difettoso.	➤ Rivolgersi a un'officina specializzata e autorizzata.
	Un sensore di temperatura è difettoso.	
	La protezione elettrica dell'alimentazione di tensione è troppo bassa.	➤ Controllare la protezione elettrica dell'alimentazione di tensione.
Il climatizzatore a tetto non si spegne	Un sensore di temperatura è difettoso.	➤ Rivolgersi a un'officina specializzata e autorizzata.
	La protezione elettrica dell'alimentazione di tensione è troppo bassa.	➤ Controllare la protezione elettrica dell'alimentazione di tensione.

13 Garanzia

Vale il termine di garanzia previsto dalla legge. Se il prodotto dovesse essere difettoso, rivolgersi a un partner di servizio nel proprio Paese (gli indirizzi si trovano sul retro del manuale).

I nostri specialisti sono sempre pronti ad aiutarvi e a concordare con Voi l'ulteriore disbrigo delle condizioni garanzia.

14 Smaltimento

Prescrizioni relative alla protezione ambientale e allo smaltimento corretto

Tutte le organizzazioni sono tenute ad adottare una serie di misure per riconoscere, valutare e controllare l'impatto che le proprie attività (produzione, prodotti, service ecc.) hanno sull'ambiente.

In caso di forte impatto sull'ambiente, le misure da adottare devono considerare i seguenti fattori:

- Uso di materie prime e risorse naturali
- Emissioni atmosferiche
- Fuoriuscita di liquidi
- Smaltimento e riciclaggio
- Contaminazione del suolo

Per ridurre al minimo gli effetti sull'ambiente, il produttore indica di seguito una serie di simboli che devono considerare tutti coloro che (per qualsiasi ragione) utilizzano il dispositivo.

- Il materiale di imballaggio deve venire smaltito in conformità alle norme vigenti nel Paese in cui avviene lo smaltimento (meglio se riciclato).
- Tutti i componenti del prodotto devono venire smaltiti in conformità alle norme vigenti nel Paese in cui avviene lo smaltimento (meglio se riciclati).
- Per smaltimento corretto si intende la consegna dell'apparecchio in un centro di riciclaggio autorizzato. In questo modo si è sicuri che tutti i componenti riciclabili possano venire riutilizzati e che i materiali rimanenti vengano smaltiti correttamente.
- Per evitare il ristagno di aria viziata, che è dannoso alla salute dell'utente, durante l'installazione assicurarsi che l'ambiente sia sufficientemente ventilato.
- Durante l'esercizio e la manutenzione, assicurarsi che i prodotti di scarto pericolosi (olio, grasso, ecc.) vengano smaltiti correttamente.
- Mantenere un livello di intensità acustica basso per ridurre l'inquinamento acustico.

Ulteriori informazioni relative alla disinstallazione corretta dei nostri prodotti si trovano all'interno dei manuali di riciclaggio alla pagina www.dometic.com.

➤ Raccogliere il materiale di imballaggio possibilmente negli appositi contenitori di riciclaggio.

➤ Durante l'esercizio e le operazioni di riparazione o di manutenzione, prestare attenzione a non danneggiare il circuito di raffreddamento e a non far fuoriuscire il liquido refrigerante. Esso funziona come un gas a effetto serra e pertanto non deve venire rilasciato nell'ambiente.

Quando si disinserisce definitivamente il prodotto, informarsi presso il centro di riciclaggio più vicino o presso il proprio rivenditore specializzato sulle norme relative allo smaltimento.

➤ Smaltire il prodotto attenendosi alle norme relative al riciclaggio e allo smaltimento presso un'azienda di smaltimento autorizzata.

Proteggete l'ambiente!
Gli accumulatori e le batterie non devono essere raccolti insieme ai rifiuti domestici.
Consegnare gli accumulatori difettosi o le batterie usate al rivenditore o presso un centro di raccolta.

15 Specifiche tecniche

	Dometic FreshJet 1100	Dometic FreshJet 1700	
N. art.:	9102900213	9102900219	9102900218
Capacità di raffreddamento del compressore:	1000 W	1700 W	
Capacità di raffreddamento in riferimento alla norma ISO 5151:	850 W	1600 W	
Capacità di riscaldamento:	–	–	800 W
Tensione nominale di ingresso:	230 V~ / 50 Hz		
Corrente assorbita nella modalità raffreddamento	2,0 A	2,7 A	
Corrente assorbita nella modalità riscaldamento:	–	–	3,5 A
Intervallo di variazione della temperatura di esercizio:	Da 0 °C a +52 °C		
Refrigerante:	R-134a	R-407c	
Ventilatore:	4 livelli di ventilazione 1 modalità automatica		
Classe di protezione:	IP X4		
Volume max. dell'abitacolo del veicolo (con pareti isolate):	16 m³	20 m³	
Dimensioni Lu x La x H (mm), fig. 9, pagina 5:	787 x 562 x 225 (altezza sopra al tetto del veicolo)		
Peso:	22,5 kg	29 kg	
Certificati di controllo:	CE E24 10R-030842	CE E24 10R-040883	

	Dometic FreshJet 2200	
N. art.:	9102900223	9102900222
Capacità di raffreddamento del compressore:	2050 W	
Capacità di raffreddamento in riferimento alla norma ISO 5151:	2200 W	
Capacità di riscaldamento:	–	1200 W
Tensione nominale di ingresso:	230 V~ / 50 Hz	
Corrente assorbita nella modalità raffreddamento	4,1 A	
Corrente assorbita nella modalità riscaldamento:	–	5,2 A
Intervallo di variazione della temperatura di esercizio:	Da 0 °C a +52 °C	
Refrigerante:	R-407c	
Ventilatore:	4 livelli di ventilazione 1 modalità automatica	
Classe di protezione:	IP X4	
Volume max. dell'abitacolo del veicolo (con pareti isolate):	25 m³	
Dimensioni Lu x La x H (mm), fig. 9, pagina 5:	787 x 562 x 225 (altezza sopra al tetto del veicolo)	
Peso:	32 kg	
Certificati di controllo:	CE E24 10R-041003	

Dometic GROUP

GERMANY
Dometic WAECO International GmbH
Hollefeldstraße 63 · D-48282 Emsdetten
☎ +49 (0) 2572 879-195 · 🖷 +49 (0) 2572 879-322
Mail: info@dometic-waeco.de · Internet: www.dometic-waeco.de

AUSTRALIA
Dometic Australia Pty. Ltd.
1 John Duncan Court
Varsity Lakes QLD 4227
☎ +61 7 55076000
🖷 +61 7 55076001
Mail: sales@dometic-waeco.com.au

AUSTRIA
Dometic Austria GmbH
Neudorferstrasse 108
2353 Guntramsdorf
☎ +43 2236 908070
🖷 +43 2236 90807060
Mail: info@waeco.at

BENELUX
Dometic Benelux B.V.
Ecustraat 3
NL-4879 NP Etten-Leur
☎ +31 76 5029000
🖷 +31 76 5029090
Mail: info@dometic.nl

DENMARK
Dometic Denmark A/S
Nordensvej 15, Taulov
DK-7000 Fredericia
☎ +45 75585966
🖷 +45 75586307
Mail: info@waeco.dk

FINLAND
Dometic Finland OY
Mestarintie 4
FIN-01730 Vantaa
☎ +358 20 7413220
🖷 +358 9 7593700
Mail: info@dometic.fi

FRANCE
Dometic S.N.C.
ZA du Pré de la Dame Jeanne
F-60128 Plailly
☎ +33 3 44633500
🖷 +33 3 44633518
Mail: info@dometic.fr

HONG KONG
WAECO Impex Ltd.
Suites 2207-2211 · 22/F · Tower 1
The Gateway · 25 Canton Road,
Tsim Sha Tsui · Kowloon
Hong Kong
☎ +852 24611386
🖷 +852 24665553
Mail: info@dometic-waeco.com.hk

ITALY
Dometic Italy S.r.l.
Via Virgilio, 3
I-47100 Forlì
☎ +39 0543 754901
🖷 +39 0543 756631
Mail: info@dometic.it

NORWAY
Dometic Norway AS
Skolmar 24
N-3232 Sandefjord
☎ +47 33428450
🖷 +47 33428459
Mail: firmapost@waeco.no

POLAND
Dometic Poland Sp. z o.o.
Ul. Puławska 435A
02-801 Warszawa
Poland
☎ +48 22 414 32 00
🖷 +48 22 414 32 01
Mail: info@dometic.pl

RUSSIA
Dometic RUS LLC
Komsomolskaya square 6-1
107140 Moscow
Russia
☎ +7 495 780 79 39
🖷 +7 495 916 56 53
Mail: info@dometic.ru

SLOVAKIA
Dometic Slovakia s.r.o.
Tehelná 8
SK-98601 Fiľakovo
☎ +421 47 4319 107
🖷 +421 47 4319 166
Mail: info@dometic.sk

SPAIN
Dometic Spain S.L.
Avda. Sierra del Guadarrama, 16
E-28691 Villanueva de la Cañada
Madrid
☎ +34 902 111 042
🖷 +34 900 100 245
Mail: info@dometic.es

SWEDEN
Dometic Scandinavia AB
Gustaf Melins gata 7
S-42131 Västra Frölunda (Göteborg)
☎ +46 31 7341100
🖷 +46 31 7341101
Mail: info@waeco.se

SWITZERLAND
Dometic Switzerland AG
Riedackerstrasse 7a
CH-8153 Rümlang (Zürich)
☎ +41 44 8187171
🖷 +41 44 8187191
Mail: info@dometic-waeco.ch

TAIWAN
WAECO Impex Ltd.
Taipei Office
2 FL-3 · No. 56 Tunhua South Rd, Sec 2
Taipei 106, Taiwan
☎ +886 2 27014090
🖷 +886 2 27060119
Mail: marketing@dometic-waeco.com.tw

UNITED KINGDOM
Dometic UK Ltd.
Dometic House · The Brewery
Blandford St. Mary
Dorset DT11 9LS
☎ +44 844 626 0133
🖷 +44 844 626 0143
Mail: sales@dometic.co.uk

UNITED ARAB STATES
Dometic AB
Regional Office Middle East
P O Box 74775
Dubai, United Arab Emirates
☎ +971 4 321 2160
🖷 +971 4 321 2170
Mail: info@dometic.ae

UNITED STATES OF AMERICA
Dometic Marine Division
2000 N. Andrews Ave. Extension
Pompano Beach, FL 33069 USA
☎ +1 954 973 2477
🖷 +1 954 979 4414
Mail: marinesales@dometicusa.com

ST0132 R3 825 02 01-24 4445100684 H 12/2012

www.dometic-waeco.com

AIRCONDITIONERS REMOTE CONTROL

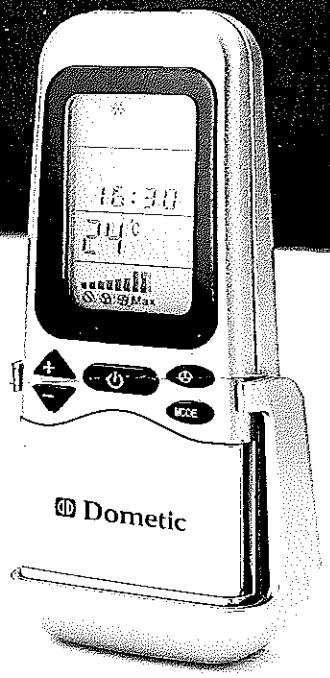

USER'S GUIDE

Dometic

REMOTE CONTROL

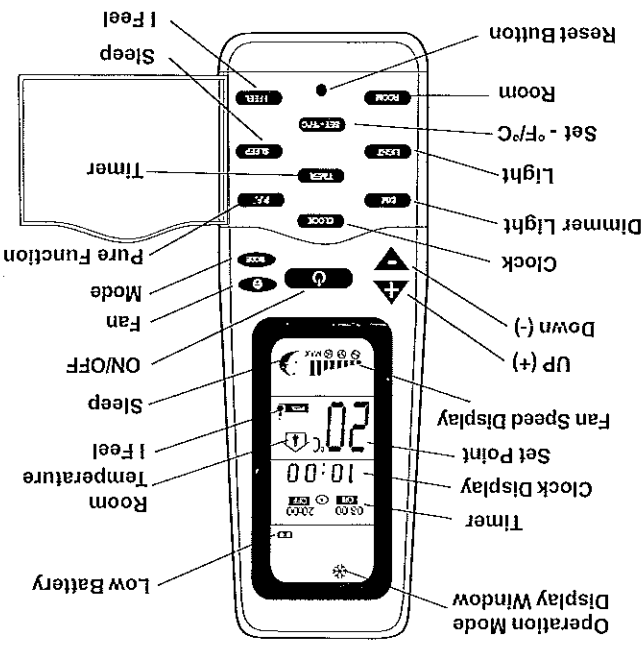

The RESET button erases all the configuration parameters to default.

BUTTON DESCRIPTION

ON/OFF	Press the ON/OFF button to start the airconditioner. When it's OFF all the symbols are OFF, except the clock and you can use the ROOM and the LIGHT buttons.
PURE FUNCTION	Pressing this button it is possible to enable or disable the PURE FUNCTION.
DIMMER LIGHT	Pressing this button it is possible to modify the air conditioner light level. To modify the light level pressing the "+" and "-" buttons.
LIGHT**	Pressing the light key the light on the airconditioner diffuser is switched on (if equipped) .The light button works also when the remote control is off.
ROOM	Pressing this button the room symbol is displayed and the local temperature is displayed instead the set point. Pressing the Room button an other time the Room symbol disappear and the set point temperature is displayed instead the local one. This button works also when the remote control is off.
CLOCK	Pressing the "CLOCK" button for a time longer than 2 seconds, it is possible to modify the "TIME SETTING", managing the UP (+) button or the DOWN (-). Press the "SET" button to confirm the modifications. After 15 seconds the new set is confirmed in any cases.
SET - °F/°C	°F/°C: Choose the temperature measurement unit between Celsius (°C) or Fahrenheit (°F). If temperature is displayed this function is enabled. SET: 1) To confirm the TIME SETTING 2) To resend the actual operating setting
TIMER	Press this button to set the time of automatic startup and/or shutdown.
SLEEP	Press this button to activate the SLEEP function. The set point is adjusted automatically to increase comfort when sleeping.
I FEEL	Every 10 minutes the operating set point is adjusted to the temperature detected by the remote control.

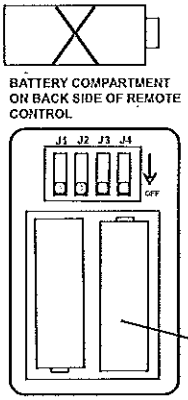

Low battery
The low battery symbol will appear in the display window when the low battery condition exists.
In this case after each command, the "low voltage symbol" flickers for 2 seconds. In these 2 seconds the remote control is not able to send other commands.

Replace the batteries 2x1.5V AAA

Configuring the remote control

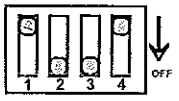

For models: B1600 - B2200

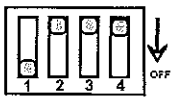

For models: Freshjet

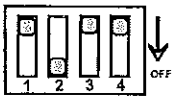

For models: FRESHLIGHT

Note: Press RESET and reset the clock after each modification.

Dometic Italy S.p.A.
Via Virgilio, 3 - 47122 Forlì - Tel. 0543/754901 Fax.0543/756631

ST092 R3

Press the ON/OFF button to start the airconditioner

AUTOMATIC MODE

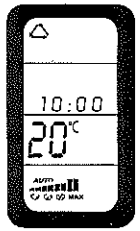

MODE	Press the MODE button. Set to "AUTO"
▲▼	Choose the Set Point (16°C - 31°C)

In this mode the fan button is disabled.
You can use the LIGHT and ROOM button.

COOL / HEAT MODE

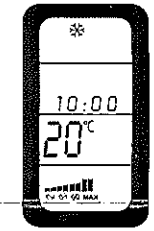

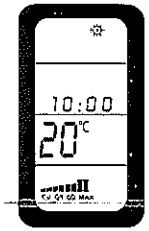

MODE	Press the MODE button. Set to "COOL" or "HEAT"
▲▼	Choose the Set Point (16°C - 31°C)
	Choose the Fan Speed

You can use the LIGHT and ROOM button.

Available Fan speeds

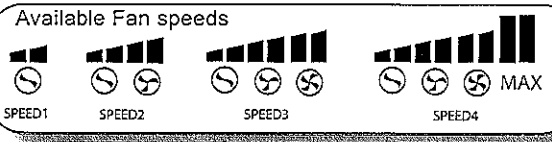

FAN MODE

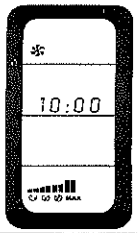

MODE	Press the MODE button. Set to "FAN"
	Choose the Fan Speed

You can use the LIGHT and ROOM button.

ACTIVE VENTILATION

MODE	Press the MODE button. Set to "ACTIVE VENTILATION"

In this mode the fan button is disabled.
You can use the LIGHT and ROOM button.

DEHUMIDIFY MODE

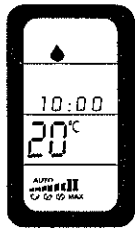

MODE	Press the MODE button. Set to "dehumidify"
▲▼	Choose the Set Point (16°C - 31°C)

In this mode the fan button is disabled.
You can use the LIGHT and ROOM button.

TIMER

08:00 ON 20:00 OFF

Note: Every time the timer button is pressed, the display flashes for 15 seconds while waiting for the settings to be modified. Remember to set the clock to the correct time before using this function.

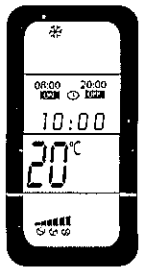

Setting the "ON" timer (automatic startup)
1) Press the TIMER button and the ON clock will start to flash.
2) Set the time required using the + and - buttons
3) Point the remote control at the receiver and press the "SET" button to confirm

Setting the "OFF" timer (automatic shutdown)
1) Press the TIMER button twice and the OFF clock will start to flash.
2) Set the time required using the + and - buttons
3) Point the remote control at the receiver and press the "SET" button to confirm

Setting the "ON" & "OFF" timer (Automatic on/off)
1) Press the TIMER button three times and the ON clock will start to flash while the OFF clock is visible.
2) Set the required ON time using the + and - buttons
3) Press the TIMER button and set the required OFF time using the + and - buttons
4) Point the remote control at the receiver and press the "SET" button to confirm

SLEEP

1) Select the required temperature.
2) Press the SLEEP button
Note: The SLEEP function lowers the set temperature by 1° after one hour and by 2° after two hours.

I FEEL

1) Press the I FEEL button to enable the function.
2) Position the remote control so that it is possible to send signals to the receiver.
3) The operating temperature is adjusted to the temperature detected by the remote control.
Note: The remote control must not be in an area that is much warmer or much cooler than the normal room temperature (e.g.: exposed to direct sunlight or to the cold air coming from the diffuser.)