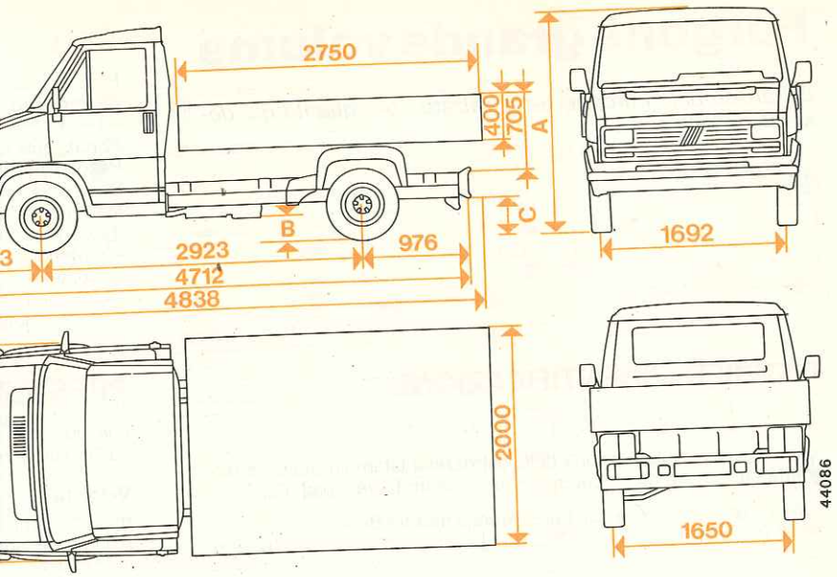

Versione	A vuoto		Pieno carico	
	A	C	A	C
18	2 107	555	2 040	375

Autocarro passo corto

Differisce dal "Furgone" per quanto qui descritto ed illustrato.

DATI PER L'IDENTIFICAZIONE

Identificazione della versione della carrozzeria (stampigliata sulla targhetta riassuntiva di marcatura nel riferimento L, vedi pag. 63):

Autocarro passo corto con motore Diesel 2 500	280 RTC 7
Autocarro passo corto con motore Turbo Diesel 2 445	280 RTC 8

CONSUMI

Consumi secondo norme CUNA l/100 km

Motore Diesel 2 500	9,44
Motore Diesel Turbo 2 445	9,37

PESI

		2 500 Ds versione 18/5 M	2 445 TDs versione 18/5 M
Peso veicolo in ordine di marcia (con rifornimento, ruota di scorta, utensili ed accessori)	kg	1 660	1 690
Portata utile (oltre il conducente)	kg	1 545	1 545
Peso totale a pieno carico	kg	3 275	3 305
Peso massimo ammesso su ciascun asse:			
— anteriore	kg	1 700	1 700
— posteriore	kg	1 950	1 950
Peso massimo ammesso totale	kg	3 500	3 500
Peso rimorchiabile	kg	1 200	1 500

PRESTAZIONI

con rapporto		13/73	12/62
con pneumatici		195/75 R 16 C 8 PR	
Velocità			
massime ammissibili a pieno carico dopo il primo periodo d'uso del veicolo:			
in 1ª marcia	km/h	26	25
in 2ª marcia	km/h	49	48
in 3ª marcia	km/h	70	68
in 4ª marcia	km/h	100	96
in 5ª marcia	km/h	118	126
in RM	km/h	26	25
Pendenze			
massime superabili con veicolo a pieno carico:			
in 1ª marcia	%	26	31
in 2ª marcia	%	12	15
in 3ª marcia	%	8,5	10
in 4ª marcia	%	5,5	6,5
in 5ª marcia	%	3,5	4,4
in RM	%	26	31

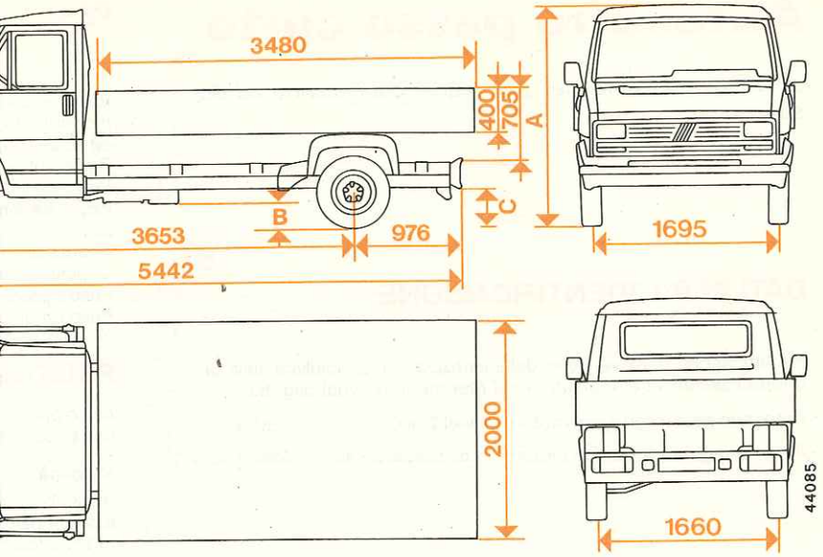

Versione	A vuoto		Pieno carico	
	A	C	A	C
18	2 080	495	2 017	365

Autocarro passo lungo

Differisce dal "Furgone" per quanto qui descritto ed illustrato.

DATI PER L'IDENTIFICAZIONE

Identificazione della versione della carrozzeria (stampigliata sulla targhetta riassuntiva di marcatura nel riferimento L, vedi pag. 63):

Autocarro passo lungo con motore Diesel 2 500	280 RT 7
Autocarro passo lungo con motore Turbo Diesel 2 445	280 RT 8

CONSUMI

Consumi secondo norme CUNA l/100 km

Motore Diesel 2 500	9,44
Motore Diesel Turbo 2 445	9,37

PESI

		2 500 Ds versione 18/5 M	2 445 TDs versione 18/5 M
Peso veicolo in ordine di marcia (con rifornimento, ruota di scorta, utensili ed accessori)	kg	1 715	1 745
Portata utile (oltre il conducente)	kg	1 665	1 665
Peso totale a pieno carico	kg	3 450	3 480
Peso massimo ammesso su ciascun asse:			
— anteriore	kg	1 700	1 700
— posteriore	kg	1 950	1 950
Peso massimo ammesso totale	kg	3 500	3 500
Peso rimorchiabile	kg	1 200	1 500

PRESTAZIONI

con rapporto		13/73	12/62
con pneumatici		195/75 R 16 C 8 PR	
Velocità			
massime ammissibili a pieno carico dopo il primo periodo d'uso del veicolo:			
in 1ª marcia	km/h	26	25
in 2ª marcia	km/h	49	48
in 3ª marcia	km/h	70	68
in 4ª marcia	km/h	100	96
in 5ª marcia	km/h	118	126
in RM	km/h	26	25
Pendenze			
massime superabili con veicolo a pieno carico:			
in 1ª marcia	%	26	31
in 2ª marcia	%	12	15
in 3ª marcia	%	8,5	10
in 4ª marcia	%	5,5	6,5
in 5ª marcia	%	3,5	4,4
in RM	%	26	31

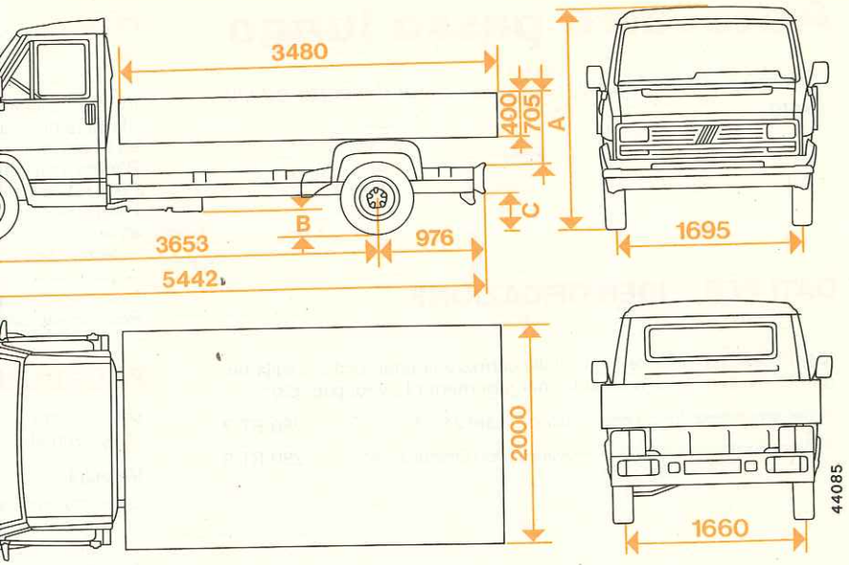

Versione	A vuoto		Pieno carico	
	A	C	A	C
18	2 080	495	2 017	365

Autocarro passo lungo

Differisce dal "Carro" per quanto qui descritto ed illustrato.

Identificazione della versione della carrozzeria (stampigliata sulla targhetta riassuntiva di marcatura nel riferimento L, vedi pag. 63):

Autocarro passo lungo con motore Benzina 2 000 ..... 280 RT9

CONSUMI

Consumi secondo norme CUNA L/100 km
Motore Benzina 2 000 10,7

PESI

		2 000 Bz
Peso veicolo in ordine di marcia (con rifornimento, ruota di scorta, utensili ed accessori)	kg	1 600
Portata utile (oltre il conducente)	kg	1 660
Peso totale a pieno carico	kg	3 330
Peso massimo ammesso su ciascun asse:		
— anteriore	kg	1 700
— posteriore	kg	1 950
Peso massimo ammesso totale	kg	3 500
Peso rimorchiabile	kg	1 200

PRESTAZIONI

con rapporto	13/73
con pneumatici del tipo	195/75 R 16 C 8 PR

Velocità

massime ammissibili a pieno carico dopo il primo periodo d'uso del veicolo:

in 1ª marcia	km/h	32
in 2ª marcia	km/h	61
in 3ª marcia	km/h	86
in 4ª marcia	km/h	120
in 5ª marcia	km/h	118
in RM	km/h	32

Pendenze

massime superabili con veicolo a pieno carico:

in 1ª marcia	%	24
in 2ª marcia	%	12
in 3ª marcia	%	8
in 4ª marcia	%	4,8
in 5ª marcia	%	3,4
in RM	%	24

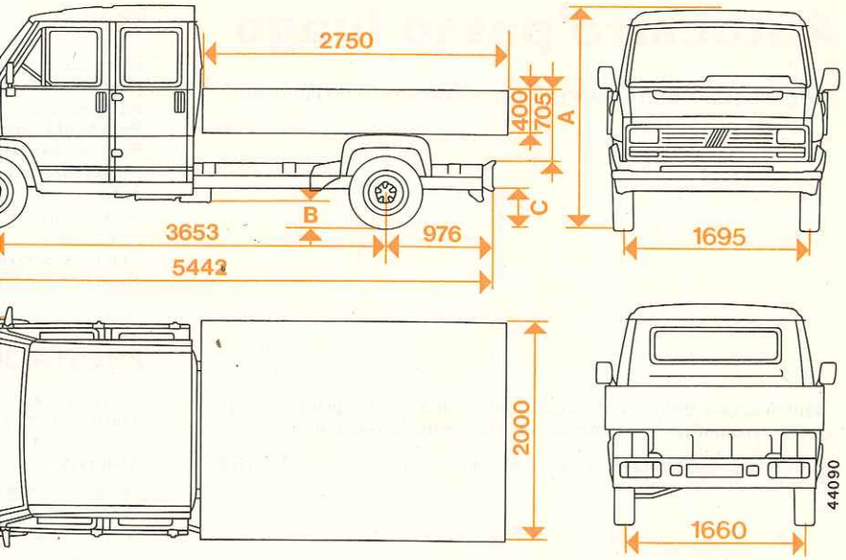

Versione	A vuoto		Pieno carico	
	A	C	A	C
18	2 080	490	2 021	361

Autocarro doppia cabina

Differisce dal "Furgone" per quanto qui descritto ed illustrato.

DATI PER L'IDENTIFICAZIONE

Identificazione della versione della carrozzeria (stampigliata sulla targhetta riassuntiva di marcatura nel riferimento L, vedi pag. 63):

Autocarro doppia cabina con motore Diesel 2 500	280 RTP 7
Autocarro doppia cabina motore Turbo Diesel 2 445.....	280 RTP 8

CONSUMI

Consumi secondo norme CUNA l/100 km

Motore Diesel 2 500	9,4
Motore Turbo Diesel 2 445	9,4

PESI

		2 500 Ds versione 18/5 M	2 445 TDs versione 18/5 M
Peso veicolo in ordine di marcia (con rifornimento, ruota di scorta, utensili ed accessori)	kg	1 790	1 820
Portata utile (oltre il conducente)	kg	1 440	1 440
Peso totale a pieno carico	kg	3 300	3 330
Peso massimo ammesso su ciascun asse:			
— anteriore	kg	1 700	1 700
— posteriore	kg	1 950	1 950
Peso massimo ammesso totale	kg	3 500	3 500
Peso rimorchiabile	kg	1 200	1 500

PRESTAZIONI

con rapporto		13/73	12/62
con pneumatici		195/75 R 16 C 8 PR	
Velocità			
massime ammissibili a pieno carico dopo il primo periodo d'uso del veicolo:			
in 1ª marcia	km/h	26	25
in 2ª marcia	km/h	49	48
in 3ª marcia	km/h	70	68
in 4ª marcia	km/h	100	96
in 5ª marcia	km/h	118	126
in RM	km/h	26	25
Pendenze			
massime superabili con veicolo a pieno carico:			
in 1ª marcia	%	26	31
in 2ª marcia	%	12	15
in 3ª marcia	%	8,5	10
in 4ª marcia	%	5,5	6,5
in 5ª marcia	%	3,5	4,4
in RM	%	26	31

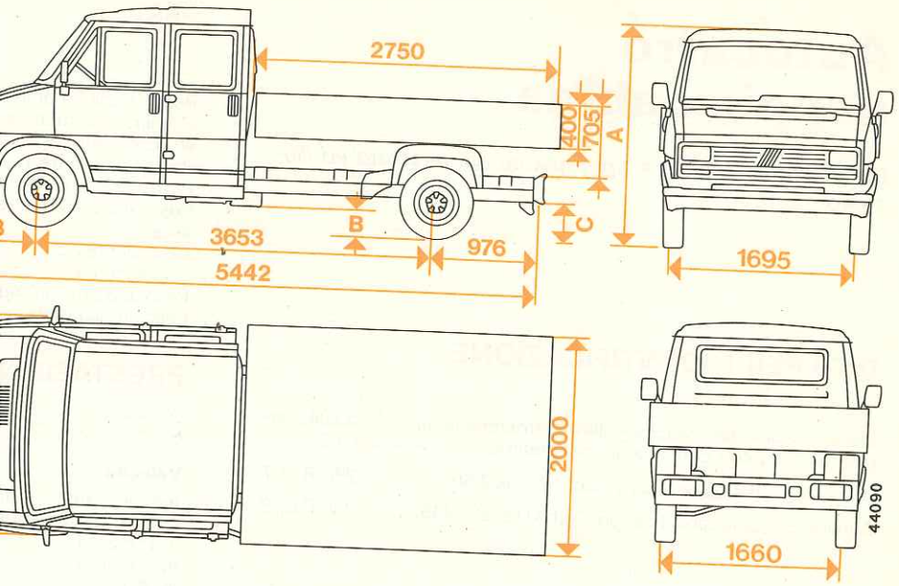

Versione	A vuoto		Pieno carico	
	A	C	A	C
18	2 080	490	2 021	361

Autocarro doppia cabina

Differisce dal "Carro passo lungo" per quanto qui descritto ed illustrato.

DATI PER L'IDENTIFICAZIONE

Identificazione della versione della carrozzeria (stampigliata sulla targhetta riassuntiva di marcatura nel riferimento L, vedi pag. 63):

Autocarro doppia cabina con motore Benzina 2 000 .... 280 RTP 9

CONSUMI

Consumi secondo norme CUNA l/100 km
Motore Benzina 2 000 10,7

PESI

		2 000 Bz
Peso veicolo in ordine di marcia (con rifornimento, ruota di scorta, utensili ed accessori)	kg	1 675
Portata utile (oltre il conducente)	kg	1 435
Peso totale a pieno carico	kg	3 180
Peso massimo ammesso su ciascun asse (fermo restando il peso totale max ammesso):		
— anteriore	kg	1 700
— posteriore	kg	1 950
— max ammesso totale	kg	3 500
— peso rimorchiabile	kg	1 200

PRESTAZIONI

con rapporto		13/73
con pneumatici del tipo		195/75 R 16" C 8 PR
Velocità		
massime ammissibili a pieno carico dopo il primo periodo d'uso del veicolo:		
in 1ª marcia	km/h	32
in 2ª marcia	km/h	61
in 3ª marcia	km/h	86
in 4ª marcia	km/h	120
in 5ª marcia	km/h	118
in RM	km/h	32
Pendenze		
massime superabili con veicolo a pieno carico:		
in 1ª marcia	%	24
in 2ª marcia	%	12
in 3ª marcia	%	8
in 4ª marcia	%	4,8
in 5ª marcia	%	3,4
in RM	%	24

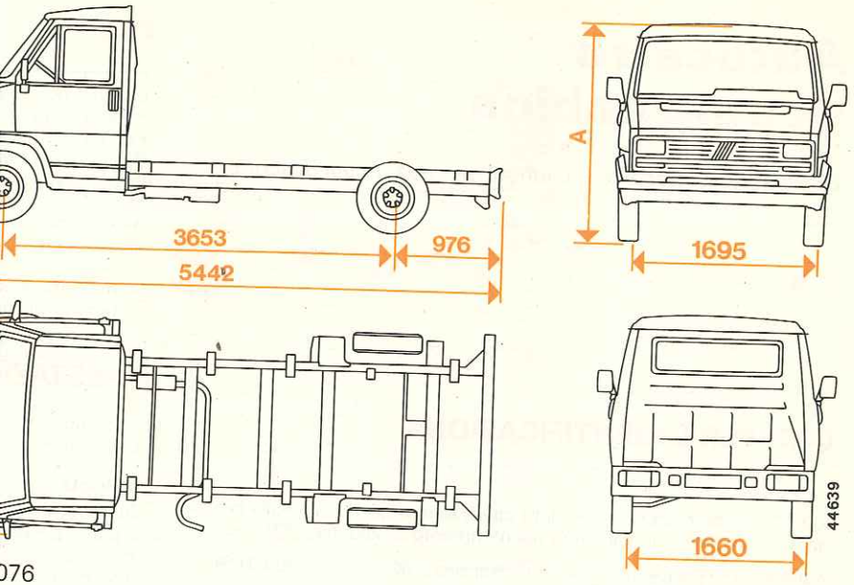

076

carrozzabile di m 2,20 in larghezza

R 16 C 8 PR
..... 13/73
..... 12/62

280 RA 7
280 RA 8

		2 500 Ds	2 445 TDs
Peso a vuoto in ordine di marcia		1 485	1 515
Portata utile oltre il conducente		1 820	1 820
Peso totale a pieno carico		3 375	3 405
Peso max ammesso totale		3 500	3 500
Peso rimorchiabile		1 200	1 500
Peso max ammesso sugli assi	ant.	1 700	1 700
	post.	1 950	1 950

DIMENSIONI (mm)

Versione cabinato passo lungo

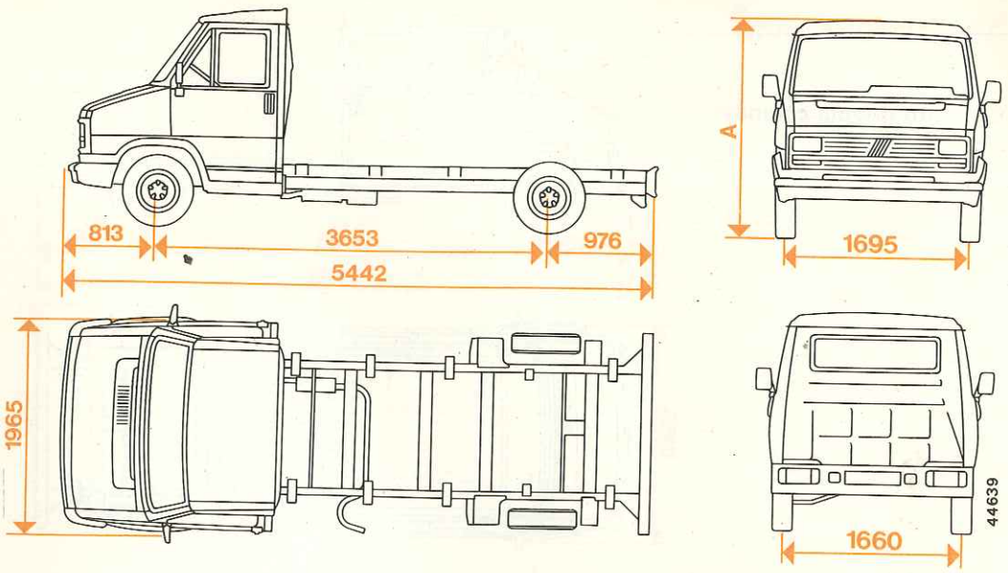

L'altezza si intende a veicolo scarico. A = 2 076

È disponibile la versione con piano di carico carrozzabile di m 2,20 in larghezza

Pneumatici ..... 195/75 R 16 C 8 PR

Rapporto al ponte per versione 2 000 Bz 13/73

Dati per l'identificazione

Versione 18.

Motore Benzina 2 000 ..... 280 RA 9

		2 000 Bz
Peso a vuoto in ordine di marcia		1 370
Portata utile oltre il conducente		1 815
Peso totale a pieno carico		3 255
Peso max ammesso totale		3 500
Peso rimorchiabile		1 200
Peso max ammesso sugli assi	ant.	1 700
	post.	1 950

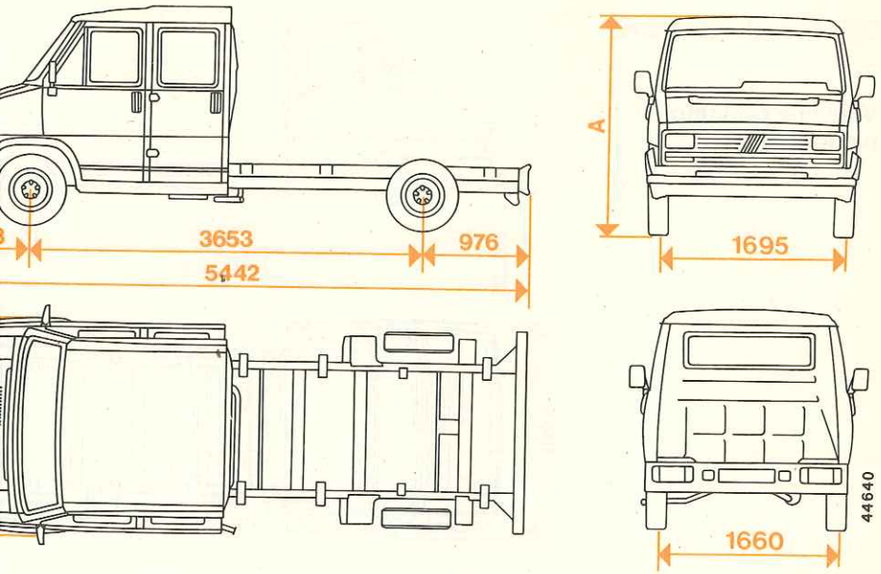

= 2 080
5/75 R 16 C 8 PR
..... 13/73
..... 12/62

..... 280 RAP 7
..... 280 RAP 8

		2 500 Ds	2 445 TDs
Peso a vuoto in ordine di marcia		1 605	1 635
Portata utile oltre il conducente		1 580	1 580
Peso totale a pieno carico		3 255	3 285
Peso max ammesso totale		3 500	3 500
Peso rimorchiabile		1 200	1 500
Peso max ammesso sugli assi...	ant.	1 700	1 700
	post.	1 950	1 950

DIMENSIONI (mm)

Cabinato doppia cabina

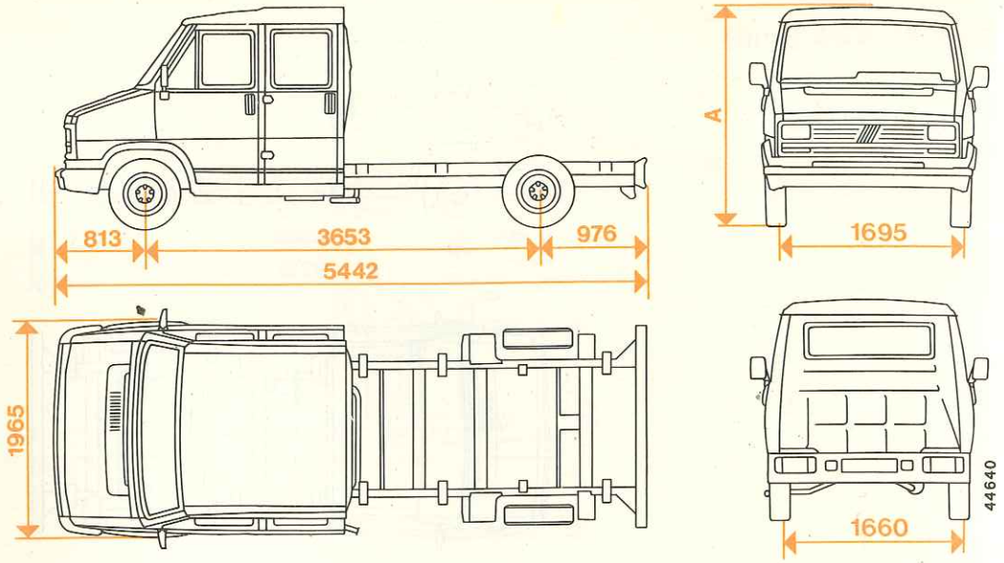

L'altezza si intende a veicolo scarico. A = 2 080

Pneumatici ..... 195/75 R 16 C 8 PR
Rapporto al ponte per versione 2 000 Bz 13/73

Dati per l'identificazione

Versione 18.
Motore Benzina 2 000 ..... 280 RAP 9

		2 000 Bz
Peso a vuoto in ordine di marcia		1 490
Portata utile oltre il conducente		1 575
Peso totale a pieno carico		3 135
Peso max ammesso totale		3 500
Peso rimorchiabile		1 200
Peso max ammesso sugli assi	ant.	1 700
	post.	1 950

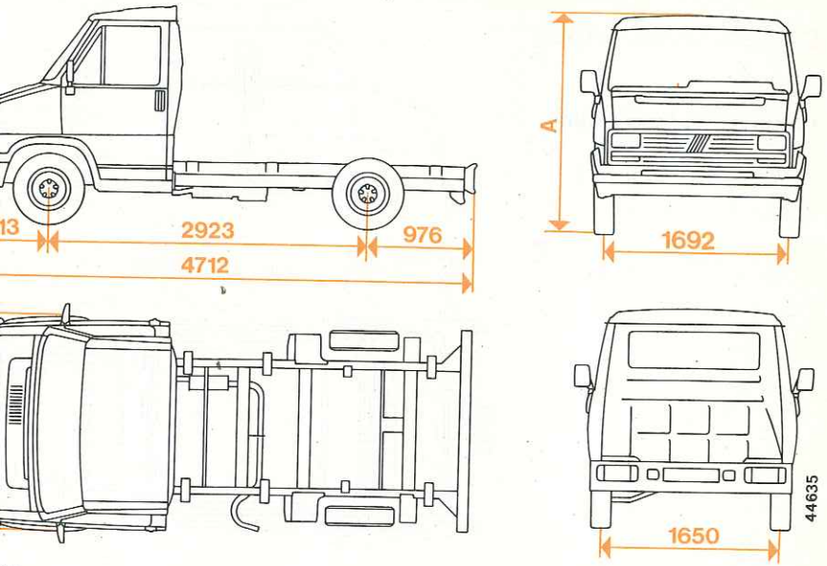

07

R 16 C 8 PR
.... 13/73
.... 12/62

280 RAC 7
280 RAC 8

		2 500 Ds	2 445 TDs
Peso a vuoto in ordine di marcia		1 470	1 500
Portata utile oltre il conducente		1 645	1 645
Peso totale a pieno carico		3 185	3 215
Peso max ammesso totale		3 500	3 500
Peso rimorchiabile		1 200	1 500
Peso max ammesso sugli assi	ant.	1 700	1 700
	post.	1 950	1 950

DIMENSIONI (mm)

Versione scudato passo corto

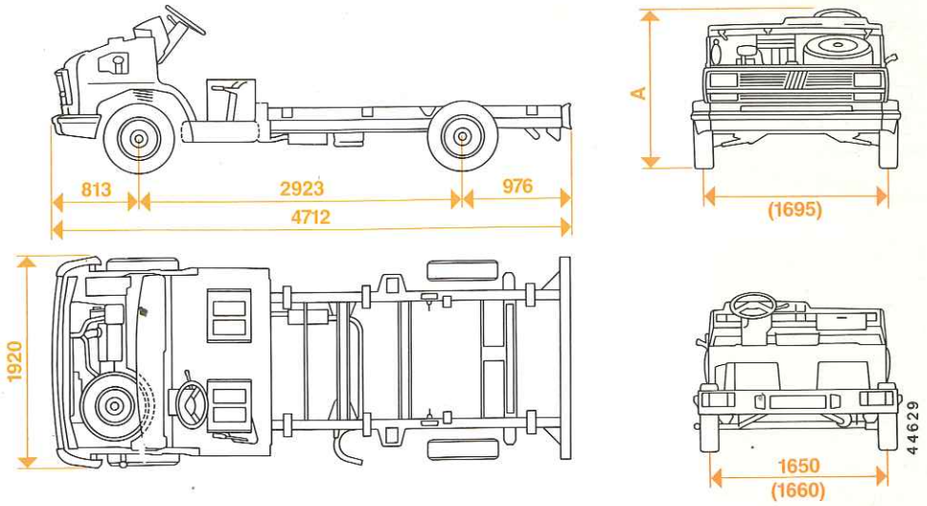

Versione 18

Pneumatici per TDs ..... 195/75 R 16" C 8 PR

Rapporto al ponte per versione 2 500 Ds 13/73
Rapporto al ponte per versione 2 445 TDs 12/62

I valori tra parentesi si riferiscono alla versione TDs

		Ds 2 500	TDs 2 445
Peso max ammesso totale		3 500	3 500
Peso rimorchiabile		1 200	1 200
Peso max ammesso sugli assi.....	ant.	1 700	1 700
	post.	1 950	1 950

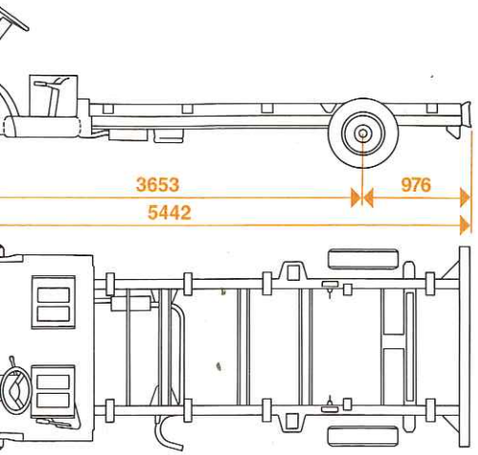

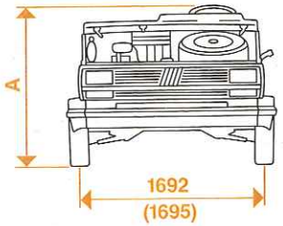

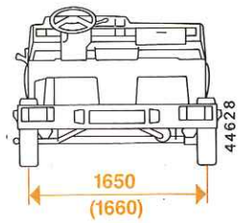

5 R 16 C 8 PR

..... 13/73
..... 12/62

		Ds	TDs	Bz
		2 500	2 445	2 000
Peso max ammesso totale		3 500	3 500	3 500
Peso rimorchiabile		1 200	1 500	1 200
Peso max ammesso sugli assi	ant.	1 700	1 700	1 700
	post.	1 950	1 950	1 950

Fiat Ducato Versione Guida Destra

Differisce dalle versioni precedenti per quanto qui descritto ed illustrato.

Leva comando cambio

Lo schema rappresenta le posizioni della leva del cambio corrispondenti alle varie marce.
Per l'innesto della retromarcia R occorre attendere che il veicolo sia fermo, quindi dalla posizione di folle premere e spostare la leva. Se l'innesto della 1ª velocità non è immediato riportare la leva in posizione di folle, rilasciare il pedale della frizione per qualche istante e ripetere la manovra.

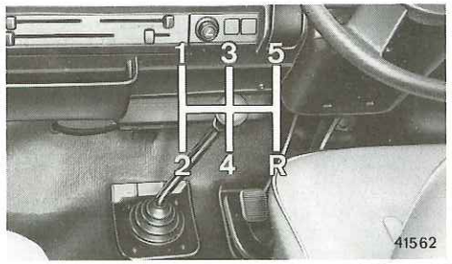

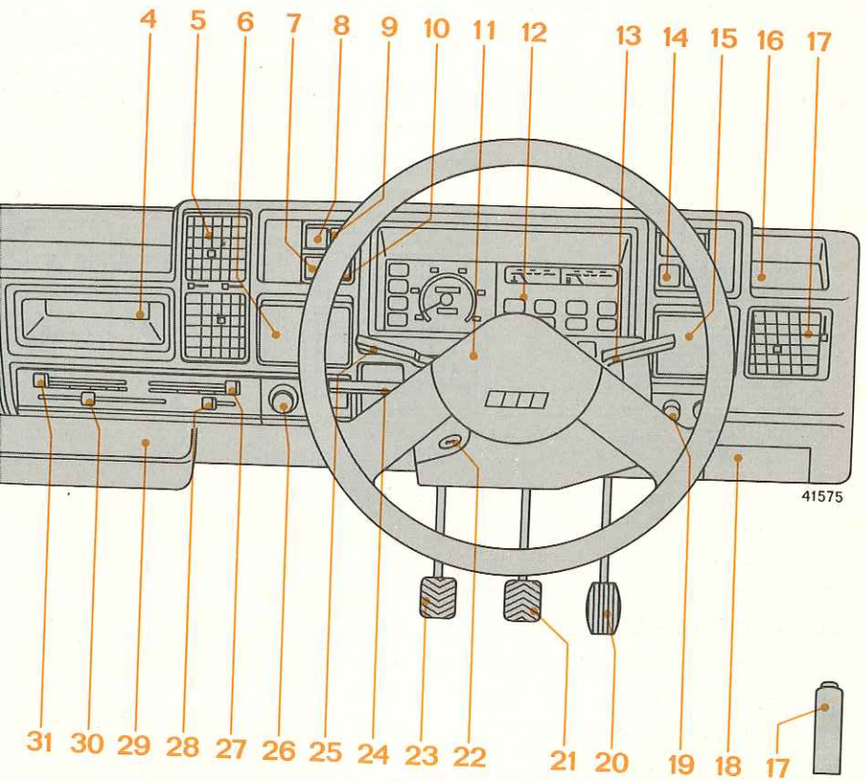

APPARECCHI DI CONTROLLO E COMANDI

1. Bocchette laterali orientabili e regolabili per immissione aria calda o fresca nell'interno cabina oppure sui vetri laterali.
2. Ripiano posaoggetti.
3. Cassetto ripostiglio.
4. Vano porta oggetti (sede per eventuale autoradio).
5. Bocchette centrali orientabili e regolabili per immissione aria calda o fresca nell'interno cabina veicolo.
6. Portacenere.
7. Interruttore per luci d'emergenza.
8. Interruttore per illuminazione esterna e per illuminazione del quadro di controllo (*).
9. Interruttore per illuminazione esterna, per parcheggio notturno (*).
10. Interruttore per luce retronebbia.
11. Pulsante per avvisatore acustico.
12. Quadro di controllo.
13. Levetta comando tergicristallo e lavacristallo.
14. Sedi (quattro) eventuali interruttori supplementari.
15. Vano porta oggetti.
16. Ripiano posaoggetti.
17. Leva di comando freno di stazionamento.
18. Sede per eventuale altoparlante.
19. Pomello per inserimento dispositivo per l'avviamento a freddo (solo per motori benzina).
20. Pedale acceleratore.
21. Pedale freni.
22. Commutatore a chiave per avviamento motore e segnalazioni varie.
23. Pedale frizione.
24. Levetta di commutazione illuminazione proiettori.
25. Levetta comando indicatori di direzione.
26. Accendisigari elettrico, con lampada di illuminazione della sede.
27. Levetta comando temperatura aria.
28. Levetta comando elettroventilatore a due velocità interno cabina veicolo.
29. Vano portadocumenti.
30. Levetta comando invio aria nella parte inferiore, centrale o superiore della cabina veicolo.
31. Levetta comando aria.
32. Levetta comando sbloccaggio coperchio vano motore.

(*) Non inserire contemporaneamente l'interruttore luci esterne e l'interruttore luci parcheggio: può verificarsi mancato arresto motore ed in tal caso disinserire uno dei due interruttori luci.

tacco traino rimorchio

orchio il cui peso
l'effettivo peso a
gli accessori e gli

ei limiti ammessi
n incorrere nelle

o deve essere
condo le indica-

ustrata a titolo
no opportuna-
punti indicati
amento elet-
da applicare
nea.

adottati:

ella CUNA

ella CUNA

Impianto elettrico

Per il collegamento elettrico deve essere adottato un giunto a 7 poli a 12 V (tabella CUNA NC 165-30).
I collegamenti con la morsettiera devono essere opportunamente modificati allo scopo di garantire il corretto funzionamento degli indicatori di direzione. Inoltre si deve collegare la massa del veicolo alla massa del rimorchio, tramite il giunto a 7 poli con un cavo di 2,5 mm² di sezione.
È ammesso collegare all'impianto elettrico del veicolo, oltre ai regolamentari dispositivi di segnalazione suaccennati e ad un eventuale freno elettrico, soltanto una lampada per l'illuminazione interna del rimorchio, purché di potenza non superiore a 15 W.
Il freno elettrico deve essere alimentato direttamente dalla batteria mediante un cavo di sezione non inferiore a 2,5 mm².

Freni

Non sono assolutamente ammesse modifiche all'impianto freni del veicolo per il comando del freno sul rimorchio, per cui l'impianto di frenatura del rimorchio deve essere completamente indipendente dall'impianto idraulico del veicolo.

Nota - La FIAT non si assume alcuna responsabilità nel caso di esecuzioni non corrispondenti a quanto qui prescritto.
Fermo restando la validità dei punti di attacco per il gancio di traino occorre che l'Utente si attenga alle eventuali leggi specifiche in vigore nei Paesi in cui la vettura è immatricolata.

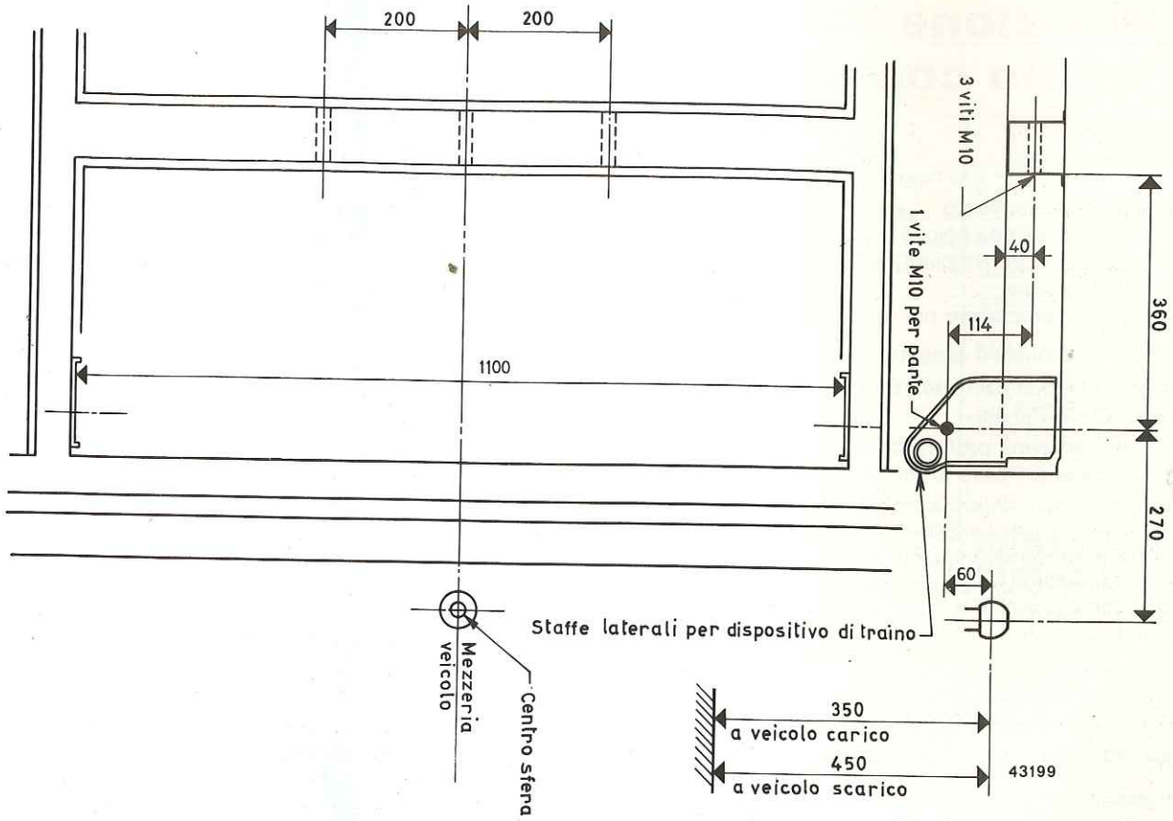

oradio o giranastri

ione dell'autoradio oppure dell'auto-

oli sono già dotati all'origine dei cavi
lla sede per l'eventuale montaggio

seguente:

de per l'autoradio.
rsi colori aventi una connessione

lla parte alta del parafango lato
lla sede dell'autoradio.
sede sull'intelaiatura, il cavo
della morsettiera e i quattro cavi

so-nero sono per l'altoparlante
e nero-viola sono per l'altopar-

plancia parte inferiore indivi-

cavi C corrispondenti i cui
posite sedi sugli altoparlanti.

apposite viti fornite con la
ra D della grigliatura porta

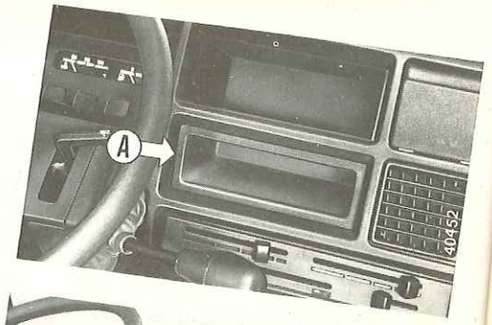

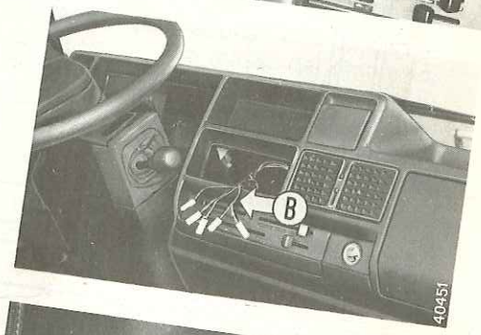

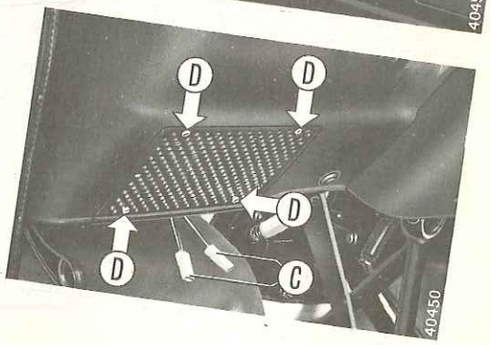

Rifornimenti

Prodotti OLIO FIAT

	Veicolo Diesel 2 500/2 445		Veicolo Benzina 2 000		Combustibile prescritto e prodotti consigliati**
	dm³ (litri)	**kg**	**dm³ (litri)**	**kg**	
Serbatoio combustibile	—	—	70	—	Supercarburante (3)
Compresa una riserva di	70	—	—	—	Gasolio
Radiatore motore e impianto di riscaldamento	9÷12 9	—	9÷12 9	—	Miscela acqua distillata e liquido **Paraflu[11] FIAT** (1) al 50%
Coppa motore e filtro	—	—	4,6	4,15	Vedere tabella pag. 170
Coppa motore e filtro	5,9	5,3	—	—	
Scatola cambio velocità-differenziale	1,25	1,15	1,5	1,25	**TUTELA ZC 80/S**
Circuito freni idraulici	0,7*	0,63	0,7	0,63	**TUTELA DOT 3**
Recipiente liquido lavacristallo	6	—	6	—	Miscela acqua e liquido **Autofà n. 9 DP 1** (2)

* Per versione passo lungo dm³ 0,8 (kg 0,72).
** Le caratteristiche dei prodotti consigliati sono descritte a pag. 171.
(1) Con **Paraflu[11] FIAT** al 50% la miscela ha la concentrazione ottimale e protegge dal gelo fino alla temperatura di − 35 °C.

(2) D'estate una dose di 30 cm³ per ogni decimetro cubo d'acqua: d'inverno, per temperature fino a − 20 °C, miscelare 50% di liquido **Autofà n. 9 DP 1** con 50% d'acqua. Per temperature inferiori a − 20 °C impiegare liquido **Autofà n. 9 DP 1** puro.
(3) I motori a benzina sono idonei all'impiego di benzina Super, con o senza piombo, con N. ottano (R.O.N.) minimo 95.

° tagliando

io motore consigliato	Sostituzione periodica
LENIA	15.000 km o 12 mesi *
+ SUPERMULTIGRADO	
LENIA Turbo Diesel	7.500 km o 12 mesi *
Diesel SUPERMULTIGRADO	
ENIA Turbo Diesel	

i caratteristiche diverse.

CARATTERISTICHE DEI LUBRIFICANTI E FLUIDI DI SERVIZIO

Prodotti utilizzabili e loro caratteristiche

Impiego	Caratteristiche qualitative dei lubrificanti e fluidi per un corretto funzionamento del veicolo	Lubrificanti e fluidi consigliati	Applicazioni
Lubrificanti per motori a benzina	Lubrificante multigrado semisintetico SAE 15W/40 che superi le specifiche API-SF e CCMC-G2, CUNA NC 610-01 CL-G2.	**SELENIA**	Temperature (*) −15 °C ÷ 40 °C
	Lubrificante minerale multigrado SAE 15 W/40 che superi le specifiche API-SF-CCMC-G2/CUNA NC 610-01-G2.	**VS+ SUPERMULTIGRADO**	
Lubrificanti per motori Diesel	Lubrificante multigrado semisintetico SAE 15 W/40 che superi le specifiche API-CD e CCMC PD1, CUNA NC 610-01 CL PD1.	**SELENIA Turbo Diesel**	Temperature (*) −15 °C ÷ 40 °C
	Lubrificante minerale multigrado SAE 15 W/40 che superi le specifiche API-CD-CCMC PD1/CUNA, NC 610-01 PD1	**VS DIESEL SUPERMULTIGRADO**	
Lubrificanti e grassi per trasmissione del moto	Olio SAE 80 W/90 con EP con caratteristiche antiusura.	**TUTELA ZC 90**	Cambi e differenziali non ipoidi
	Olio SAE 80 W EP. Soddisfa la specifica API GL4 e MIL-L-2105.	**TUTELA ZC 80/S**	Cambi e differenziali meccanici
	Olio SAE 80 W/90 EP per differenziali normali ed autobloccanti. Soddisfa le specifiche API GL5-MIL-L-2105 C.	**TUTELA W90/MDA**	Differenziali ipoidi Differenziali autobloccanti Scatola sterzo
	Grasso al bisolfuro di molibdeno a base di saponi di litio idrorepellente, consistenza N.L.G.I. = 2.	**TUTELA MRM 2**	Giunti omocinetici
	Grasso a base di saponi di litio, consistenza N.L.G.I. = 3.	**TUTELA MR3**	Cuscinetti mozzi ruote Tiranti sterzo

(*) Per temperature **inferiori a −15 °C** usare SAE 10 W/30 (si consiglia Selenia 10W/30 oppure Selenia Turbo Diesel 10W/30).

i lubrificanti e fluidi to del veicolo	Lubrificanti e fluidi consigliati	Applicazioni
consistenza N.I.G. 000, o	**K 854**	
16 DOT 3 ISO 4925,	**TUTELA DOT 3**	
16 DOT 4 ISO 4925,	**TUTELA DOT 4**	
liquido freni.	**SP 349**	Correttore di frenata Boccola comando tirantino a barra
nte a base di glicole monoetile-	**PARAFLU FIAT**	Percentuale di impiego: 50% fino a −35 °C
attivi CUNA NC 956-11	**AUTOFÀ n. 9 DP1**	Da impiegarsi puro o diluito
rotettiva per motori Diesel (da e inferiori a −10 °C).	**DIESEL MIX**	Da miscelare al gasolio (25 cc per 10 lt.)
onsistenza N.L.G.I. = 1	**TUTELA JOTA 1**	Per tutti gli organi non esposti all'acqua. Per questi ultimi necessari grassi specifici

Miscela combustibile per basse temperature

(solo per motori Diesel)

Attenzione: con temperatura esterna inferiore a − 10 °C, si produce nel gasolio normale disponibile sul mercato la dissociazione dei componenti paraffinici con diminuzione della relativa fluidità e conseguente difficoltà di alimentazione, specialmente nella fase di avviamento del motore.

In tale situazione è consigliabile **miscelare il gasolio con anticongelante "TUTELA Diesel Mix"** (o altri prodotti similari) nelle proporzioni indicate sul contenitore del prodotto stesso.

Tale prodotto assicura l'alimentazione ottimale del motore, senza diminuirne il rendimento, anche a temperature esterne al disotto di − 20 °C.

L'anticongelante **"TUTELA Diesel Mix"** deve essere miscelato al gasolio prima che si verifichino fenomeni di separazione delle paraffine; un'aggiunta tardiva non avrebbe nessuna efficacia per un motore già bloccato dal freddo. La miscela deve essere effettuata introducendo nel serbatoio prima l'anticongelante poi il gasolio.
Dovendo effettuare viaggi tra località con temperature molto diverse (ad es. dal mare e dalle regioni del sud fino in montagna a quote elevate), può essere opportuno effettuare rifornimento dove la temperatura è più bassa.
Oltre a quanto sopra, l'utente dovrà avere l'avvertenza che, per la stagione invernale, l'olio motore corrisponda a quanto prescritto nella tabella a pagina 170 e che l'impianto di ricarica della batteria sia in perfetta efficienza.

Pressione pneumatici

Versione		10	14	18 14 TDs	Supercombi Panorama	Ambulanza
Tipo pneumatico		185 SR 14" Reinforced	185 R 14" C 8 PR	195/75 R 16" C 8 PR	185 SR 14" Reinforced	185 SR 14" C 8 PR
ant.	vuoto-medio carico	3,5	3,5	4,0	3,5	3,5
	pieno carico	3,5	4,3	4,5	3,5	3,8
post.	vuoto-medio carico	3,2	3,5	4,0	3,2	3,5
	pieno carico	3,2	4,5	4,5	3,2	3,8

Pag.

43
18
66
68
11-165
27
27
68
33

46-68

44-67
66
171
43
30
68
5
21
36
15

D

Differenziale 44
Disappannamento e sbrinamento 20

F

Filtro aria 39
Filtro combustibile 40
Freni 45-66
Frizione 44-67
Fusibili 50

I

Identificazione veicolo 63
Idroguida 67
Interventi aggiuntivi 36

L

Lampade proiettori 47
Lavacristallo 52
Liquido refrigerante motore 37
Lubrificazione 66-35
Luce targa 47
Luci di direzione 47
Luci di posizione 47
Luci interne 48

M

Manutenzione programmata 33
Motore 65

Pag.

O

Olio motore 36-167
Orientamento proiettori 53

P

Pesi - Prestazioni 69-70
Pompa alimentazione
Combustibile 41
Pneumatici 31-68
Porte 6
Pressione pneumatici 173

Q

Quadro di controllo 12

R

Raffreddamento 66
Rifornimento 170

S

Sedili 9
Sollevamento veicolo 32
Sospensioni 67
Sostituzione ruote 29
Spurgo aria 42
Sterzo 67

Pag.

T

Tagliando di servizio gratuito 33
Tergicristallo 52
Traino veicolo 32

V

Vano motore 24
Ventilazione e riscaldamento
interno cabina 19
Verifiche intermedie 35

Versione furgone 72-74-76
Pesi e Prestazioni 69-70

Altre versioni 79

Furgone tetto rialzato 80-82
Furgone gran volume 84-86
Furgone vetrato 88
Furgone vetrato tetto rialzato 90
Furgone vetrato grande volume 92-94
Cabinato con plancia passo corto 96
Cabinato con plancia passo lungo 97
Scudato passo corto 98
Scudato passo lungo 99
Carro 100
Carro passo lungo 102
Carro doppia cabina passo lungo 104
Cabinato 106-107
Cabinato passo lungo 108-109

Pag.
110
116-118
120

124
126-128
130
132
134
136
138
140
142-144
146
148
152
156
158
160
161
162
163
163

166
168
169-170

173
173

ricambi originali FIAT

Per l'ordinazione di ricambi originali specificare (ved. pag. 63):

- Modello del veicolo e sigla indicativa della versione.
- Numero progressivo di fabbricazione dell'autotelaio.
- Numero del particolare che si richiede (ved. Catalogo parti di ricambio).

Per l'ordinazione di vernice per la carrozzeria specificare (ved. pag. 63):

- Nome del fabbricante (verniciatura originale).
- Denominazione colore.
- Codice colore.

I dati contenuti in questa pubblicazione sono forniti a titolo indicativo. La Fiat potrà apportare in qualunque momento modifiche ai modelli descritti in questa pubblicazione per ragioni di natura tecnica o commerciale. Per ulteriore informazione, il Cliente è pregato di rivolgersi al più vicino Concessionario o Sede Fiat.

Fiat Auto Direzione Marketing e Commerciale - Assistenza Tecnica
10134 TORINO (Italia) - Corso E. Giambone, 33
Stampato n. 603.06.324 - XII/88 - 12.000 - 9ª Edizione - Printed in Italy
G. Canale e C. S.p.A. - Torino