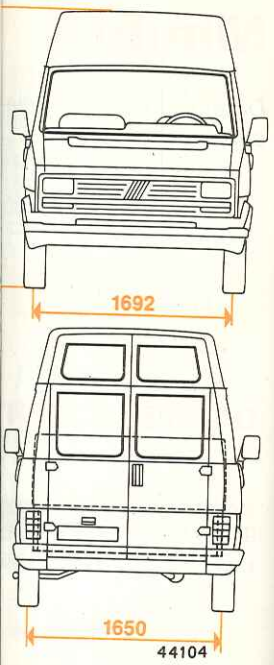

Scuolabus per Scuole Elementari

Differisce dal "Furgone" per quanto qui descritto ed illustrato.

DATI PER L'IDENTIFICAZIONE

Identificazione della versione della carrozzeria (stampigliata sulla targhetta riassuntiva di marcatura nel riferimento L, vedi pag. 63):

Motore Diesel 2 500	280 SE7

CONSUMO

Consumi secondo norme CUNA l/100 km

Motore diesel 2 500	8,7

PESI

		2 500 Ds versione 14/5 M
Peso veicolo in ordine di marcia (con rifornimento, ruota di scorta, utensili ed accessori)	kg	1 995
Portata utile (oltre il conducente)	kg	1 025(*)
Peso totale a pieno carico	kg	3 095
Peso massimo ammesso su ciascun asse:		
— anteriore	kg	1 550
— posteriore	kg	1 680
Peso massimo ammesso totale	kg	3 100
Peso rimorchiabile	kg	1 500

PRESTAZIONI

con rapporto		12/62
con pneumatici del tipo		185 R 14" C 8 PR
Velocità		
massime ammissibili a pieno carico dopo il primo periodo d'uso del veicolo:		
in 1ª marcia	km/h	27
in 2ª marcia	km/h	52
in 3ª marcia	km/h	74
in 4ª marcia	km/h	105
in 5ª marcia	km/h	120
in RM	km/h	27
Pendenze		
massime superabili con veicolo a pieno carico:		
in 1ª marcia	%	29
in 2ª marcia	%	14
in 3ª marcia	%	9
in 4ª marcia	%	6
in 5ª marcia	%	4
in RM	%	29

(*) 25 passeggeri + 1 accompagnatore

DIMENSIONI (mm)

Versione Scuolabus per Scuole Medie

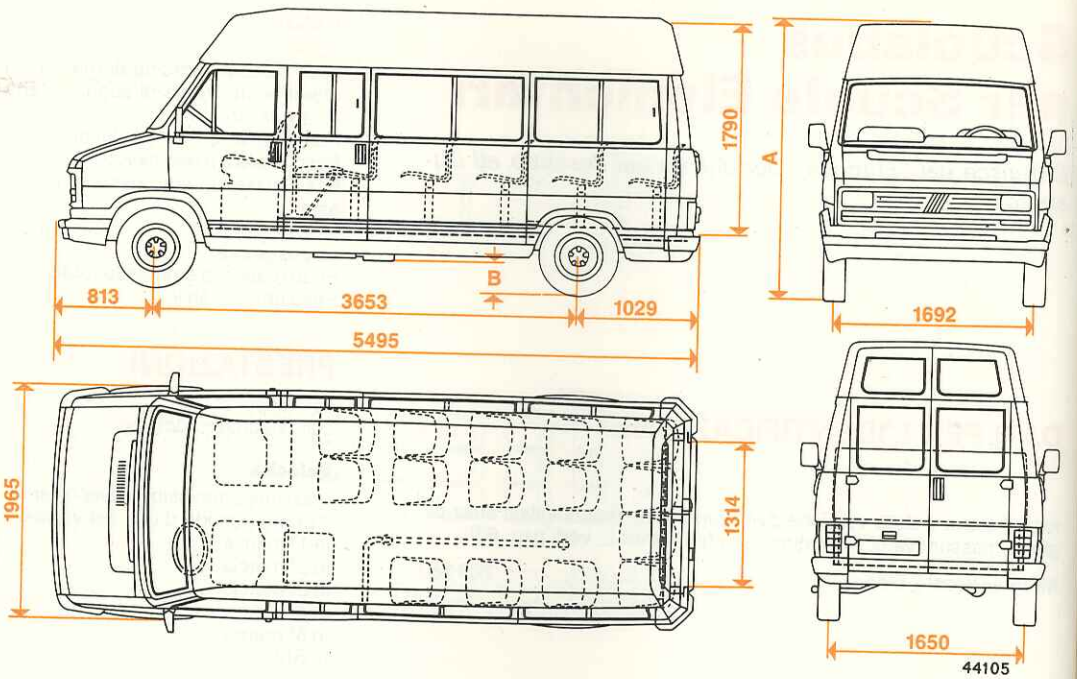

L'altezza si intende a veicolo scarico. A = 2 450

Pneumatici
185 R 14" C 8 PR

Scuolabus per Scuole Medie

Differisce dal "Furgone" per quanto qui de strato.

DATI PER L'IDENTIFICAZIONE

Identificazione della versione della carrozzeria (stam ghetta riassuntiva di marcatura nel riferimento L, ve

Scuolabus per scuola media motore Diesel 2 500 .....

CONSUMI

Consumi secondo norme CUNA l/100 km
Motore diesel 2 500 .....

Scuolabus per Scuole Medie

Differisce dal "Furgone" per quanto qui descritto ed illustrato.

DATI PER L'IDENTIFICAZIONE

Identificazione della versione della carrozzeria (stampigliata sulla targhetta riassuntiva di marcatura nel riferimento L, vedi pag. 63):

Scuolabus per scuola media motore Diesel 2 500 ..... 280 SM7

CONSUMI

Consumi secondo norme CUNA l/100 km
Motore diesel 2 500 8,7

PESI

		2 500 Ds versione 14/5 M
Peso veicolo in ordine di marcia (con rifornimento, ruota di scorta, utensili ed accessori)	kg	1 985
Portata utile (oltre il conducente)	kg	875(*)
Peso totale a pieno carico	kg	2 935
Peso massimo ammesso su ciascun asse:		
— anteriore	kg	1 550
— posteriore	kg	1 680
Peso massimo ammesso totale	kg	3 100
Peso rimorchiabile	kg	1 500

PRESTAZIONI

con rapporto		12/62
con pneumatici del tipo		185 R 14" C 8 PR
Velocità		
massime ammissibili a pieno carico dopo il primo periodo d'uso del veicolo:		
in 1ª marcia	km/h	27
in 2ª marcia	km/h	52
in 3ª marcia	km/h	74
in 4ª marcia	km/h	105
in 5ª marcia	km/h	120
in RM	km/h	27
Pendenze		
massime superabili con veicolo a pieno carico:		
in 1ª marcia	%	29
in 2ª marcia	%	14
in 3ª marcia	%	9
in 4ª marcia	%	6
in 5ª marcia	%	4
in RM	%	29

(*) 16 passeggeri + 1 accompagnatore

DIMENSIONI (mm)

Versione Ambulanza tetto normale

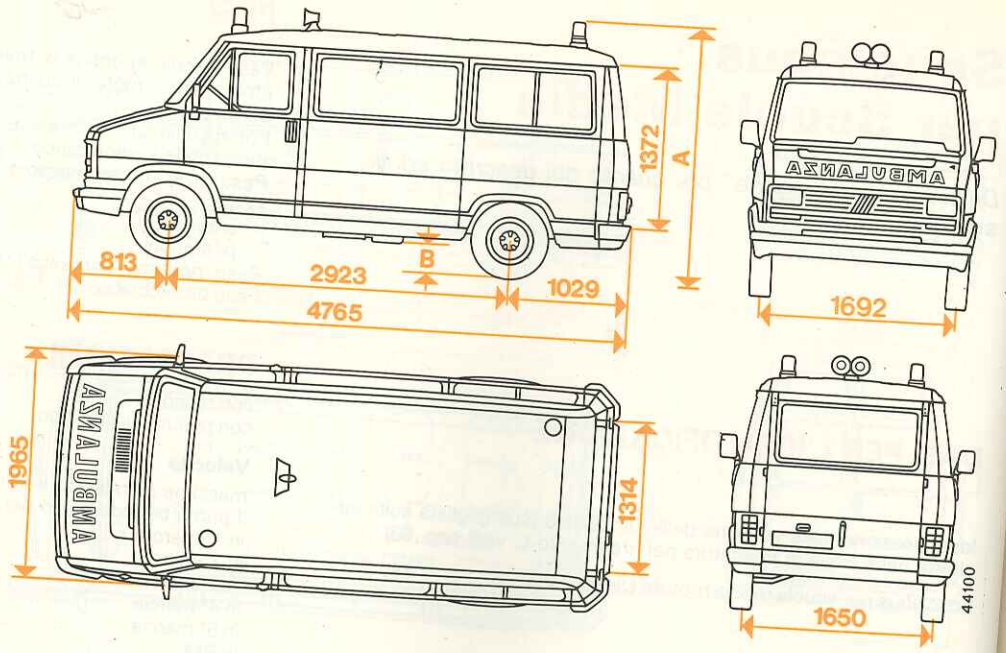

L'altezza si intende a veicolo scarico. A = 2 220

Pneumatici
185 R 14" C 8 PR

Ambulanza tetto normale

Differisce dal "Furgone" per quanto qui descritto ed il strato.

DATI PER L'IDENTIFICAZIONE

Identificazione della versione della carrozzeria (stampigliata sulla tar ghetta riassuntiva di marcatura nel riferimento L, vedi pag. 63):

Ambulanza tetto normale con motore Benzina 2 000 ... 280 H4

CONSUMI

Consumi secondo norme CUNA, l/100 km

Motore benzina 2 000 9,9

Ambulanza tetto normale

Differisce dal "Furgone" per quanto qui descritto ed illustrato.

DATI PER L'IDENTIFICAZIONE

Identificazione della versione della carrozzeria (stampigliata sulla targhetta riassuntiva di marcatura nel riferimento L, vedi pag. 63):

Ambulanza tetto normale con motore Benzina 2 000 ... 280 H4

CONSUMI

Consumi secondo norme CUNA, l/100 km
motore benzina 2 000 9,9

PESI

		2 000 Bz versione 10/5 M
Peso veicolo in ordine di marcia (con rifornimento, ruota di scorta, utensili ed accessori)	kg	1 770
Portata utile (compreso il conducente)	kg	6P+310
Peso totale a pieno carico	kg	2 500
Peso massimo ammesso su ciascun asse:		
— anteriore	kg	1 460
— posteriore	kg	1 460
Peso massimo ammesso totale	kg	2 600
Peso rimorchiabile	kg	1 400

PRESTAZIONI

con rapporto		12/62
con pneumatici del tipo		185 R 14" C 8 PR
Velocità		
massime ammissibili a pieno carico dopo il primo periodo d'uso del veicolo:		
in 1ª marcia	km/h	35
in 2ª marcia	km/h	65
in 3ª marcia	km/h	90
in 4ª marcia	km/h	125
in 5ª marcia	km/h	123
in RM	km/h	35
Pendenze		
massime superabili con veicolo a pieno carico:		
in 1ª marcia	%	30
in 2ª marcia	%	15
in 3ª marcia	%	9
in 4ª marcia	%	6
in 5ª marcia	%	4
in RM	%	30

DIMENSIONI (mm)

Versione Ambulanza tetto rialzato

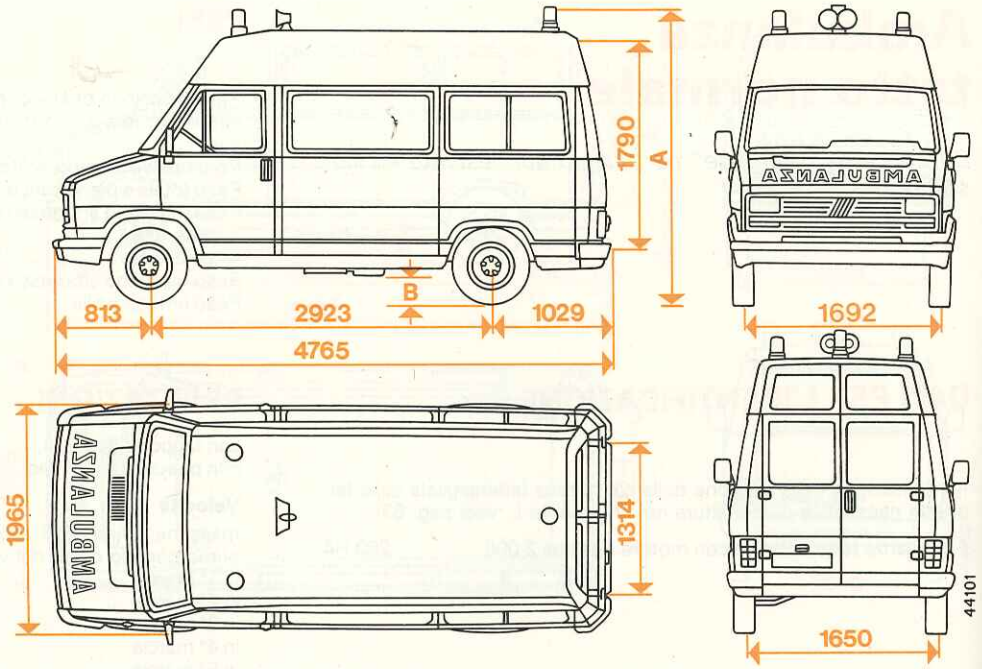

L'altezza si intende a veicolo scarico. A = 2 585

Pneumatici
185 R 14" C 8 PR

Ambulanza tetto rialzato

Differisce dal "Furgone" per quanto qui descritto ed illustrato.

DATI PER L'IDENTIFICAZIONE

Identificazione della versione della carrozzeria (stampigliata sulla targhetta riassuntiva di marcatura nel riferimento L, vedi pag. 63):

Ambulanza tetto rialzato con motore Benzina 2 000 .... 280 H4

CONSUMI

Consumi secondo norme CUNA, l/100 km

Motore benzina 2 000 9,9

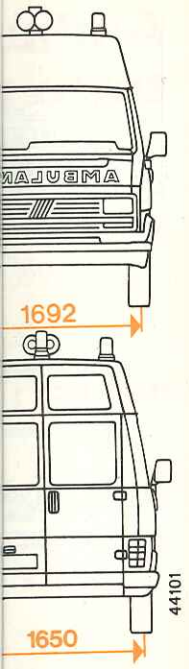

Ambulanza tetto rialzato

Differisce dal "Furgone" per quanto qui descritto ed illustrato.

DATI PER L'IDENTIFICAZIONE

Identificazione della versione della carrozzeria (stampigliata sulla targhetta riassuntiva di marcatura nel riferimento L, vedi pag. 63):

Ambulanza tetto rialzato con motore Benzina 2 000	280 H4

CONSUMI

Consumi secondo norme CUNA, l/100 km

Motore benzina 2 000	9,9

PESI

		2 000 Bz versione 10/5 M
Peso veicolo in ordine di marcia (con rifornimento, ruota di scorta, utensili ed accessori)	kg	1 870
Portata utile (compreso il conducente)	kg	6P+210 kg
Peso totale a pieno carico	kg	2 500
Peso massimo ammesso su ciascun asse:		
— anteriore	kg	1 460
— posteriore	kg	1 460
Peso massimo ammesso totale	kg	2 600
Peso rimorchiabile	kg	1 400

PRESTAZIONI

con rapporto		12/62
con pneumatici del tipo		185 R 14" C 8 PR
Velocità		
massime ammissibili a pieno carico dopo il primo periodo d'uso del veicolo:		
in 1ª marcia	km/h	35
in 2ª marcia	km/h	65
in 3ª marcia	km/h	90
in 4ª marcia	km/h	118
in 5ª marcia	km/h	116
in RM	km/h	35
Pendenze		
massime superabili con veicolo a pieno carico:		
in 1ª marcia	%	30
in 2ª marcia	%	15
in 3ª marcia	%	9
in 4ª marcia	%	6
in 5ª marcia	%	4
in RM	%	30

DIMENSIONI (mm)

Versione Ambulanziabile tetto normale

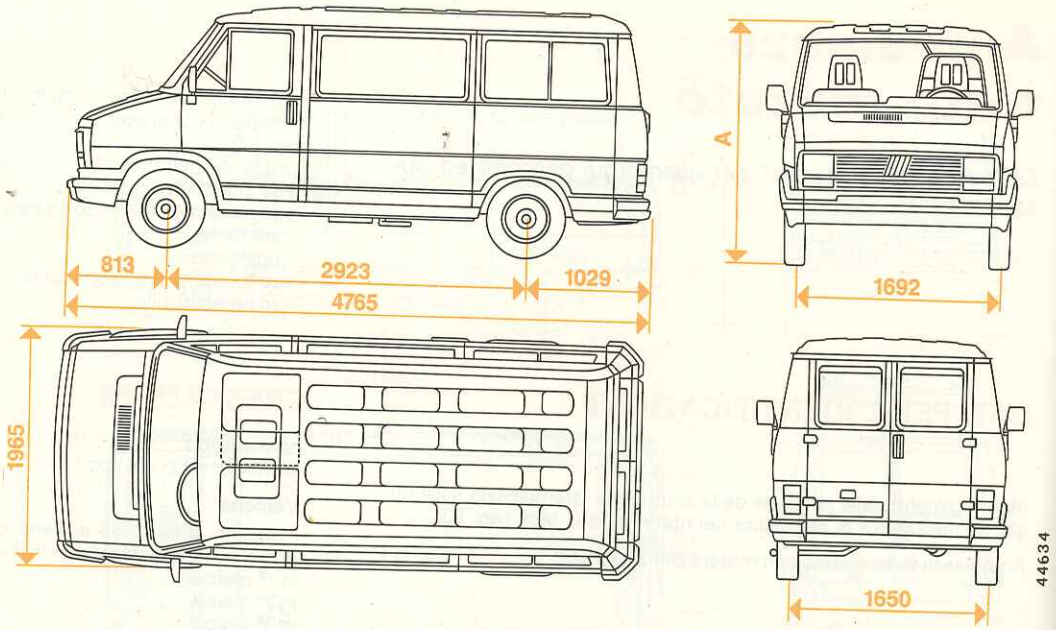

Pneumatici	Versione	Volume interno
185 R 14" C 8 PR	10	m^3 6,5

Ambulanziabile tetto normale

Differisce dal "Furgone" per quanto qui descritto ed illu-strato.

DATI PER L'IDENTIFICAZIONE

Identificazione della versione della carrozzeria (stampigliata sulla tar-ghetta riassuntiva di marcatura nel riferimento L, vedi pag. 63):

Ambulanziabile tetto normale con porta laterale moto-re Benzina 2 000 ..... 280 A4

CONSUMI

Consumi secondo norme CUNA l/100 km

Motore Benzina 2 000 9,

Ambulanziabile tetto normale

Differisce dal "Furgone" per quanto qui descritto ed illustrato.

DATI PER L'IDENTIFICAZIONE

Identificazione della versione della carrozzeria (stampigliata sulla targhetta riassuntiva di marcatura nel riferimento L, vedi pag. 63):

Ambulanziabile tetto normale con porta laterale motore Benzina 2 000 ..... 280 A4

CONSUMI

Consumi secondo norme CUNA l/100 km

Motore Benzina 2 000 9,9

PESI

		2 000 Bz versione 10/5 M
Peso veicolo in ordine di marcia (con rifornimento, ruota di scorta, utensili ed accessori)	kg	1 415
Portata utile (oltre il conducente)	kg	1 115
Peso totale a pieno carico	kg	2 600
Peso massimo ammesso su ciascun asse:		
— anteriore	kg	1 460
— posteriore	kg	1 460
Peso massimo ammesso totale	kg	2 600
Peso rimorchiabile	kg	1 400

PRESTAZIONI

con rapporto		12/62
con pneumatici		185 R 14" C 8 PR
Velocità		
massime ammissibili a pieno carico dopo il primo periodo d'uso del veicolo:		
in 1ª marcia	km/h	35
in 2ª marcia	km/h	65
in 3ª marcia	km/h	90
in 4ª marcia	km/h	125
in 5ª marcia	km/h	123
in RM	km/h	35
Pendenze		
massime superabili con veicolo a pieno carico:		
in 1ª marcia	%	30
in 2ª marcia	%	15
in 3ª marcia	%	9
in 4ª marcia	%	6
in 5ª marcia	%	4
in RM	%	30

DIMENSIONI (mm)

Versione Ambulanziabile tetto rialzato

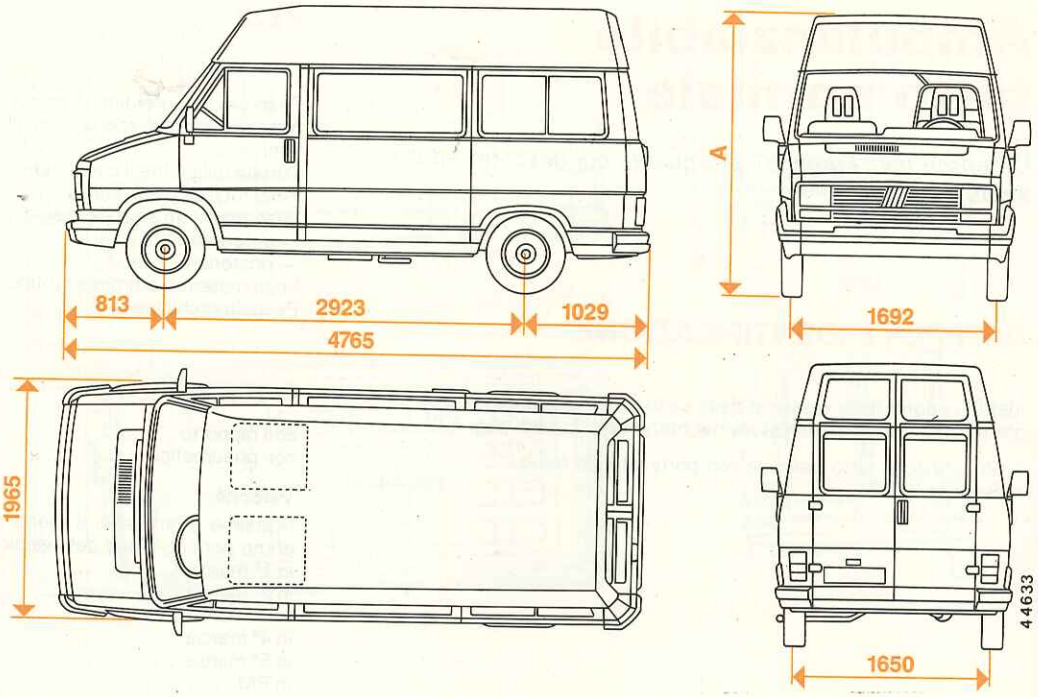

Pneumatici	Versione	Volume interno
185 R 14" C 8 PR	10	m^3 7,7

Ambulanziabile tetto rialzato

Differisce dal "Furgone" per quanto qui descritto ed illustrato.

DATI PER L'IDENTIFICAZIONE

Identificazione della versione della carrozzeria (stampigliata sulla targhetta riassuntiva di marcatura nel riferimento L, vedi pag. 63):

Ambulanziabile tetto rialzato con porta laterale motore Benzina 2 000 ..... 280 A4

CONSUMI

Consumi secondo norme CUNA l/100 km
Motore Benzina 2 000 9,9

Ambulanziabile tetto rialzato

Differisce dal "Furgone" per quanto qui descritto ed illustrato.

DATI PER L'IDENTIFICAZIONE

Identificazione della versione della carrozzeria (stampigliata sulla targhetta riassuntiva di marcatura nel riferimento L, vedi pag. 63):

Ambulanziabile tetto rialzato con porta laterale motore Benzina 2 000	280 A4

CONSUMI

Consumi secondo norme CUNA l/100 km	
Motore Benzina 2 000	9,9

PESI

		2 000 Bz versione 10/5 M
Peso veicolo in ordine di marcia (con rifornimento, ruota di scorta, utensili ed accessori)	kg	1 450
Portata utile (oltre il conducente)	kg	1 080
Peso totale a pieno carico	kg	2 600
Peso massimo ammesso su ciascun asse:		
— anteriore	kg	1 460
— posteriore	kg	1 460
Peso massimo ammesso totale	kg	2 600
Peso rimorchiabile	kg	1 400

PRESTAZIONI

con rapporto		12/62
con pneumatici		185 R 14" C 8 PR
Velocità		
massime ammissibili a pieno carico dopo il primo periodo d'uso del veicolo:		
in 1ª marcia	km/h	35
in 2ª marcia	km/h	65
in 3ª marcia	km/h	90
in 4ª marcia	km/h	118
in 5ª marcia	km/h	116
in RM	km/h	35
Pendenze		
massime superabili con veicolo a pieno carico:		
in 1ª marcia	%	30
in 2ª marcia	%	15
in 3ª marcia	%	9
in 4ª marcia	%	6
in 5ª marcia	%	4
in RM	%	30

DIMENSIONI (mm)

Versione Furgone grande volume

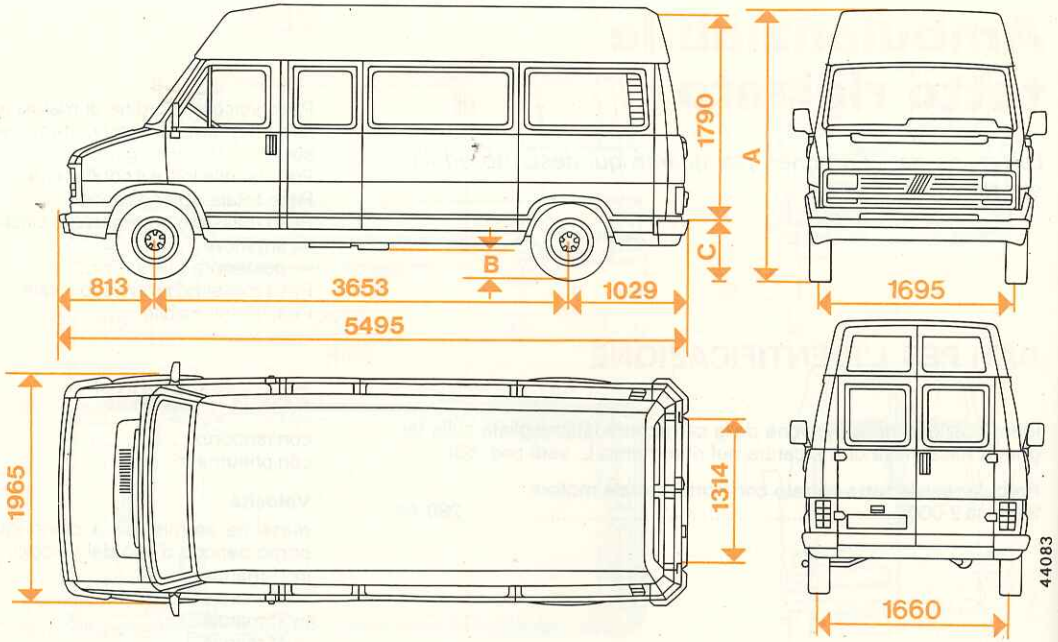

Pneumatici	Versione	A vuoto		Pieno carico		Volume interno
		A	C	A	C	
195/75 R 16 C 8 PR	18	2 470	591	2 356	468	m^3 9,8

Furgone grande volume

Differisce dal "Furgone" per quanto qui descritto ed illustrato.

DATI PER L'IDENTIFICAZIONE

Identificazione della versione della carrozzeria (stampigliata sulla targhetta riassuntiva di marcatura nel riferimento L, vedi pag. 63):

Furgone grande volume con porta laterale motore Diesel 2 500	280 R7
Furgone grande volume con porta laterale motore Turbo Diesel 2 445	280 R8

CONSUMI

Consumi secondo norme CUNA l/100 km

Motore Diesel 2 500	9,44
Motore Diesel Turbo 2 445	9,37

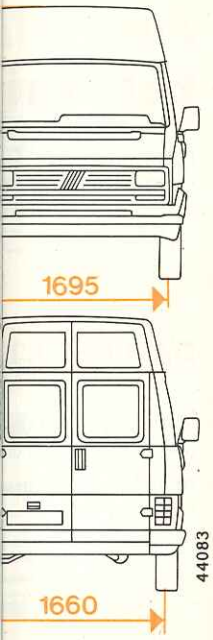

Volume interno
m^3 9,8

Furgone grande volume

Differisce dal "Furgone" per quanto qui descritto ed illustrato.

DATI PER L'IDENTIFICAZIONE

Identificazione della versione della carrozzeria (stampigliata sulla targhetta riassuntiva di marcatura nel riferimento L, vedi pag. 63):

Furgone grande volume con porta laterale motore Diesel 2 500	280 R7
Furgone grande volume con porta laterale motore Turbo Diesel 2 445	280 R8

CONSUMI

Consumi secondo norme CUNA l/100 km

Motore Diesel 2 500	9,44
Motore Diesel Turbo 2 445	9,37

PESI

		2 500 Ds versione 18/5 M	2 445 TDs versione 18/5 M
Peso veicolo in ordine di marcia (con rifornimento, ruota di scorta, utensili ed accessori)	kg	1 715	1 745
Portata utile (oltre il conducente)	kg	1 715	1 685
Peso totale a pieno carico	kg	3 500	3 500
Peso massimo ammesso su ciascun asse:			
— anteriore	kg	1 700	1 700
— posteriore	kg	1 950	1 950
Peso massimo ammesso totale	kg	3 500	3 500
Peso rimorchiabile	kg	1 200	1 500

PRESTAZIONI

con rapporto		13/73	12/62
con pneumatici		195/75 R 16 C 8 PR	
Velocità			
massime ammissibili a pieno carico dopo il primo periodo d'uso del veicolo:			
in 1ª marcia	km/h	26	25
in 2ª marcia	km/h	49	48
in 3ª marcia	km/h	70	68
in 4ª marcia	km/h	100	96
in 5ª marcia	km/h	118	126
in RM	km/h	26	25
Pendenze			
massime superabili con veicolo a pieno carico:			
in 1ª marcia	%	26	31
in 2ª marcia	%	12	15
in 3ª marcia	%	8,5	10
in 4ª marcia	%	5,5	6,5
in 5ª marcia	%	3,5	4,4
in RM	%	26	31

DIMENSIONI (mm)

Versione Furgone grande volume

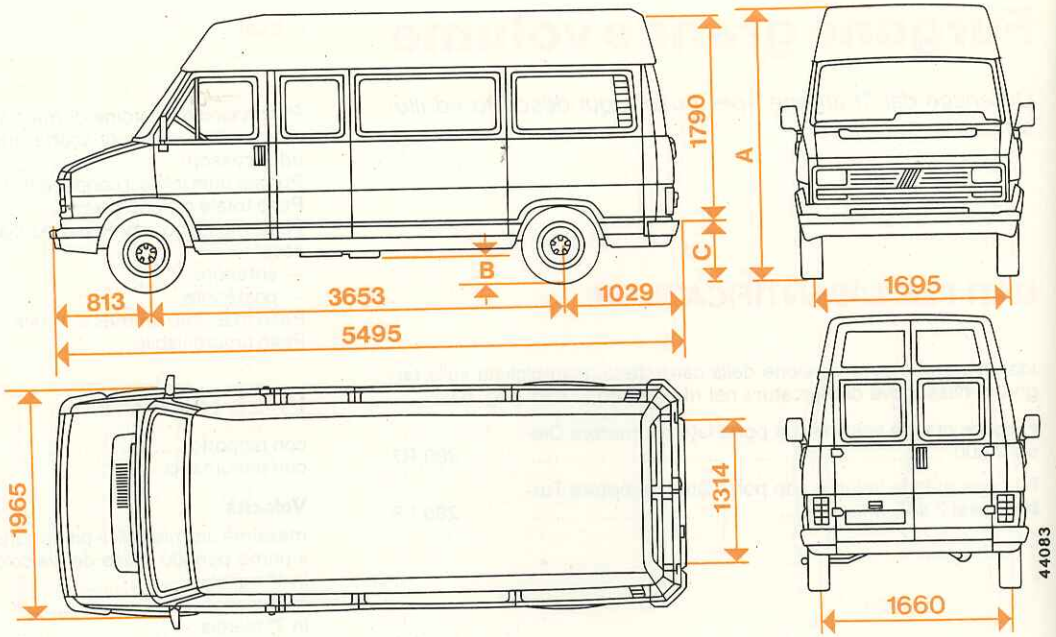

Pneumatici	Versione	A vuoto		Pieno carico		Volume interno
		A	C	A	C	
195/75 R 16 C 8 PR	18	2 470	591	2 356	468	m^3 9,8

Furgone grande volume

Differisce dal "Furgone tetto rialzato" per quanto qui descritto ed illustrato.

DATI PER L'IDENTIFICAZIONE

Identificazione della versione della carrozzeria (stampigliata sulla targhetta riassuntiva di marcatura nel riferimento L, vedi pag. 63):

Furgone grande volume con porta laterale motore Benzina 2 000 ..... 280 R 9

CONSUMI

Consumi secondo norme CUNA l/100 km
Motore Benzina 2 000 10,7

Furgone grande volume

Differisce dal "Furgone tetto rialzato" per quanto qui descritto ed illustrato.

DATI PER L'IDENTIFICAZIONE

Identificazione della versione della carrozzeria (stampigliata sulla targhetta riassuntiva di marcatura nel riferimento L, vedi pag. 63):

Furgone grande volume con porta laterale motore Benzina 2 000	280 R 9

CONSUMI

Consumi secondo norme CUNA l/100 km	
Motore Benzina 2 000	10,7

PESI

		2 000 Bz
Peso veicolo in ordine di marcia (con rifornimento, ruota di scorta, utensili ed accessori)	kg	1 600
Portata utile (oltre il conducente)	kg	1 770
Peso totale a pieno carico	kg	3 440
Peso massimo ammesso su ciascun asse (fermo restando il peso totale max ammesso):		
— anteriore	kg	1 700
— posteriore	kg	1 950
— max ammesso totale	kg	3 500
— peso rimorchiabile	kg	1 200

PRESTAZIONI

con rapporto		13/73
con pneumatici del tipo		195/75 R 16" C 8 PR
Velocità		
massime ammissibili a pieno carico dopo il primo periodo d'uso del veicolo:		
in 1ª marcia	km/h	32
in 2ª marcia	km/h	61
in 3ª marcia	km/h	86
in 4ª marcia	km/h	120
in 5ª marcia	km/h	118
in RM	km/h	32
Pendenze		
massime superabili con veicolo a pieno carico:		
in 1ª marcia	%	24
in 2ª marcia	%	12
in 3ª marcia	%	8
in 4ª marcia	%	4,8
in 5ª marcia	%	3,4
in RM	%	24