interno

7,7

Furgone tetto rialzato

Differisce dal "Furgone" per quanto qui descritto ed illustrato.

DATI PER L'IDENTIFICAZIONE

Identificazione della versione della carrozzeria (stampigliata sulla targhetta riassuntiva di marcatura nel riferimento L, vedi pag. 63):

Furgone tetto rialzato con porta laterale motore benzina 2 000	280 B41
Furgone tetto rialzato con porta laterale motore Diesel 2 500	280 B7

CONSUMI

Consumi secondo norme CUNA l/100 km

Motore benzina 2 000	9,9
Motore diesel 2 500	8,7

PESI

		2 000 Bz versione 14/5 M	2 500 Ds versione 14/5 M
Peso veicolo in ordine di marcia (con rifornimento, ruota di scorta, utensili ed accessori)	kg	1 450	1 550
Portata utile (oltre il conducente)	kg	1 380	1 380
Peso totale a pieno carico	kg	2 900	3 000
Peso massimo ammesso su ciascun asse:			
— anteriore	kg	1 550	1 550
— posteriore	kg	1 680	1 680
Peso massimo ammesso totale	kg	3 100	3 100
Peso rimorchiabile	kg	1 400	1 500

PRESTAZIONI

con rapporto	12/62
con pneumatici del tipo	185 R 14" C 8 PR

Velocità

massime ammissibili a pieno carico dopo il primo periodo d'uso del veicolo:

in 1ª marcia	km/h	35	27
in 2ª marcia	km/h	65	52
in 3ª marcia	km/h	90	74
in 4ª marcia	km/h	118	105
in 5ª marcia	km/h	116	120
in RM	km/h	35	27

Pendenze

massime superabili con veicolo a pieno carico:

in 1ª marcia	%	27	29
in 2ª marcia	%	13	14
in 3ª marcia	%	8	9
in 4ª marcia	%	5	6
in 5ª marcia	%	3,7	4
in RM	%	27	29

DIMENSIONI (mm)

Versione Furgone
Tetto Rialzato

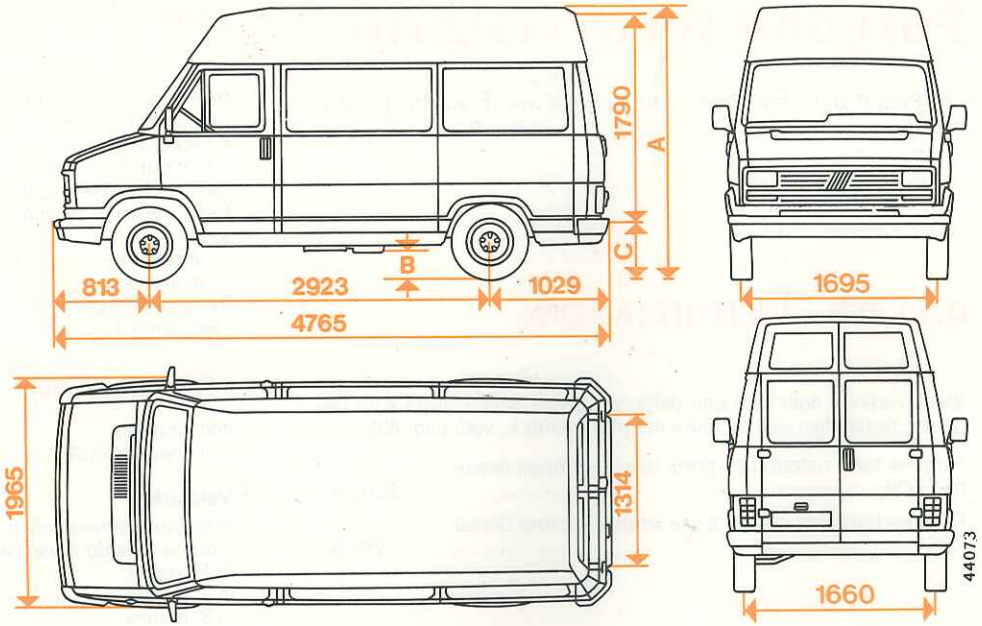

Pneumatici	Versione	A vuoto		Pieno carico		Volume interno
		A	C	A	C	
195/75 R 16" C 8 PR	14 TDs	2 470	580	2 339	465	m^3 7,7

Furgone tetto rial

Differisce dal "Furgone" per quanto qui des strato.

DATI PER L'IDENTIFICAZIONE

Identificazione della versione della carrozzeria (stamp ghetta riassuntiva di marcatura nel riferimento L, vec

Furgone tetto rialzato con porta laterale motore Turb Diesel 2 445 .....

CONSUMI

Consumi secondo norme CUNA l/100 km .....

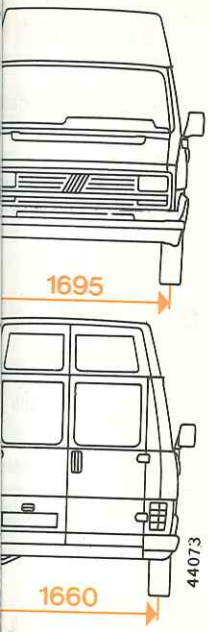

olume interno
m³ 7,7

Furgone tetto rialzato

Differisce dal "Furgone" per quanto qui descritto ed illustrato.

DATI PER L'IDENTIFICAZIONE

Identificazione della versione della carrozzeria (stampigliata sulla targhetta riassuntiva di marcatura nel riferimento L, vedi pag. 63):

Furgone tetto rialzato con porta laterale motore Turbo Diesel 2 445 ..... 280 B 8

CONSUMI

Consumi secondo norme CUNA l/100 km 8,0

PESI

		2 445 TDs versione 14/5 M
Peso veicolo in ordine di marcia (con rifornimento, ruota di scorta, utensili ed accessori)	kg	1 610
Portata utile (oltre il conducente)	kg	1 400
Peso totale a pieno carico	kg	3 080
Peso massimo ammesso su ciascun asse (fermo restando il peso totale max ammesso):		
— anteriore	kg	1 600
— posteriore	kg	1 700
— max ammesso totale	kg	3 100
— peso rimorchiabile	kg	1 500

PRESTAZIONI

con rapporto		13/62
con pneumatici del tipo		195/75 R 16 C 8 PR
Velocità		
massime ammissibili a pieno carico dopo il primo periodo d'uso del veicolo:		
in 1ª marcia	km/h	28
in 2ª marcia	km/h	55
in 3ª marcia	km/h	78
in 4ª marcia	km/h	110
in 5ª marcia	km/h	133
in RM	km/h	29
Pendenze		
massime superabili con veicolo a pieno carico:		
in 1ª marcia	%	32
in 2ª marcia	%	15,5
in 3ª marcia	%	10
in 4ª marcia	%	6,3
in 5ª marcia	%	4,3
in RM	%	31

DIMENSIONI (mm)

Versione Furgone grande volume

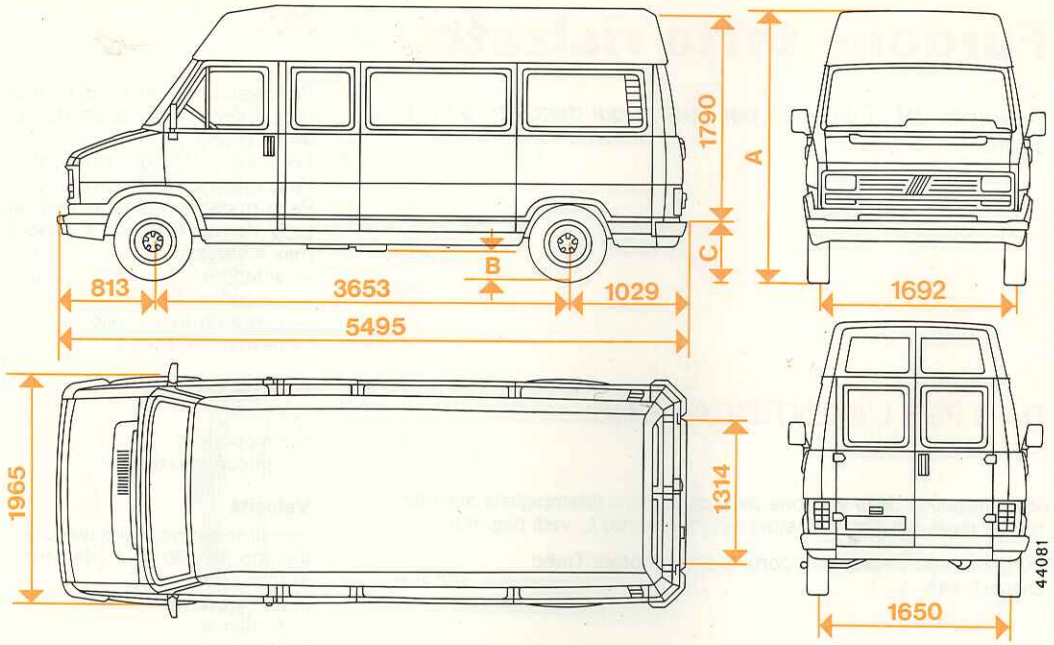

Pneumatici	Versione	A vuoto		Pieno carico		Volume interno
		A	C	A	C	
185 R 14" C 8 PR	14	2 450	568	2 344	453	m^3 9,8

Furgone grande volum

Differisce dal "Furgone tetto rialzato" per quanto qu scritto ed illustrato.

DATI PER L'IDENTIFICAZIONE

Identificazione della versione della carrozzeria (stampigliata sull ghetta riassuntiva di marcatura nel riferimento L, vedi pag. 63):

Furgone tetto rialzato con porta laterale motore benzina 2 000 280

Furgone tetto rialzato con porta laterale motore Diesel 2 500..... 28

CONSUMI

Consumi secondo norme CUNA l/100 km

Motore benzina 2 000 .....

Motore diesel 2 500 .....

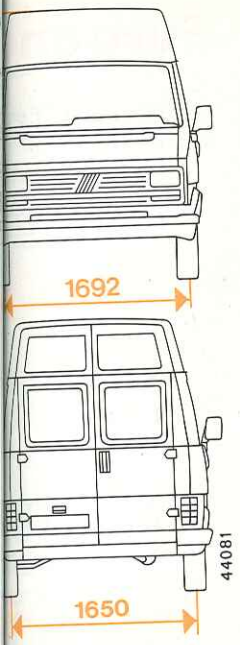

Volume interno
m^3 9,8

Furgone grande volume

Differisce dal "Furgone tetto rialzato" per quanto qui descritto ed illustrato.

DATI PER L'IDENTIFICAZIONE

Identificazione della versione della carrozzeria (stampigliata sulla targhetta riassuntiva di marcatura nel riferimento L, vedi pag. 63):

Furgone tetto rialzato con porta laterale motore benzina 2 000	280 D41
Furgone tetto rialzato con porta laterale motore Diesel 2 500	280 D7

CONSUMI

Consumi secondo norme CUNA l/100 km

Motore benzina 2 000	9,9
Motore diesel 2 500	8,7

PESI

		2 000 Bz versione 14/5 M	2 500 Ds versione 14/5 M
Peso veicolo in ordine di marcia (con rifornimento, ruota di scorta, utensili ed accessori)	kg	1 490	1 590
Portata utile (oltre il conducente)	kg	1 340	1 340
Peso totale a pieno carico	kg	2 900	3 000
Peso massimo ammesso su ciascun asse:			
— anteriore	kg	1 550	1 550
— posteriore	kg	1 680	1 680
Peso massimo ammesso totale	kg	3 100	3 100
Peso rimorchiabile	kg	1 400	1 500

PRESTAZIONI

con rapporto	12/62
con pneumatici del tipo	185 R 14" C 8 PR

Velocità

massime ammissibili a pieno carico dopo il primo periodo d'uso del veicolo:

in 1ª marcia	km/h	35	27
in 2ª marcia	km/h	65	52
in 3ª marcia	km/h	90	74
in 4ª marcia	km/h	118	105
in 5ª marcia	km/h	116	120
in RM	km/h	35	27

Pendenze

massime superabili con veicolo a pieno carico:

in 1ª marcia	%	27	29
in 2ª marcia	%	13	14
in 3ª marcia	%	8	9
in 4ª marcia	%	5	6
in 5ª marcia	%	3,7	4
in RM	%	27	29

DIMENSIONI (mm)

Versione Furgone grande volume

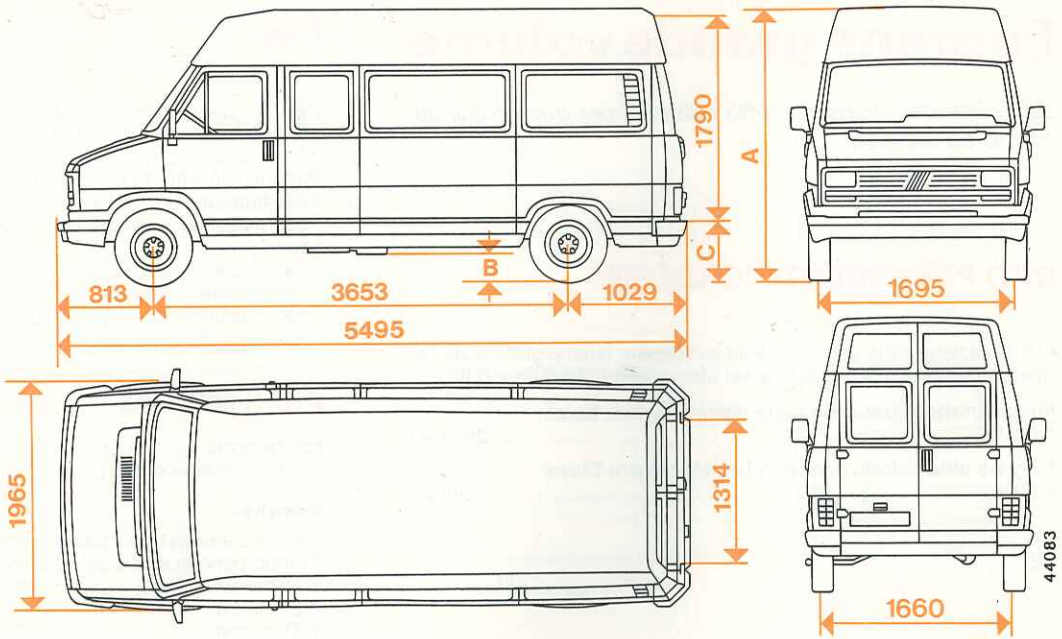

Pneumatici	Versione	A vuoto		Pieno carico		Volume interno
		A	C	A	C	
195/75 R 16" C 8 PR	14 TDs	2 470	620	2 361	474	m^3 9,8

Furgone grande volun

Differisce dal "Furgone tetto rialzato" per quanto qu scritto ed illustrato.

DATI PER L'IDENTIFICAZIONE

Identificazione della versione della carrozzeria (stampigliata sul ghetta riassuntiva di marcatura nel riferimento L, vedi pag. 63)

Furgone grande volume con porta laterale motore Turbo Diesel 2 445 28

CONSUMI

Consumi secondo norme CUNA l/100 km .....

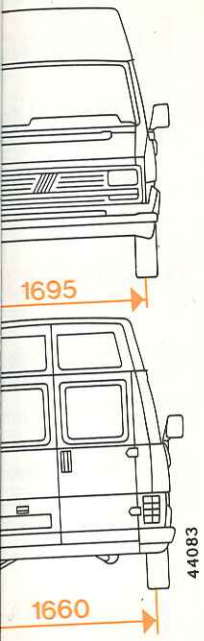

Volume interno
m^3 9,8

Furgone grande volume

Differisce dal "Furgone tetto rialzato" per quanto qui descritto ed illustrato.

DATI PER L'IDENTIFICAZIONE

Identificazione della versione della carrozzeria (stampigliata sulla targhetta riassuntiva di marcatura nel riferimento L, vedi pag. 63):

Furgone grande volume con porta laterale motore Turbo Diesel 2 445	280 D 8

CONSUMI

Consumi secondo norme CUNA l/100 km	8,0

PESI

		2 445 TD versione 14/5 M
Peso veicolo in ordine di marcia (con rifornimento, ruota di scorta, utensili ed accessori)	kg	1 650
Portata utile (oltre il conducente)	kg	1 380
Peso totale a pieno carico	kg	3 100
Peso massimo ammesso su ciascun asse (fermo restando il peso totale max ammesso):		
— anteriore	kg	1 600
— posteriore	kg	1 700
— max ammesso totale	kg	3 100
— peso rimorchiabile	kg	1 500

PRESTAZIONI

con rapporto	13/62
con pneumatici del tipo	195/75 R 16 C 8 PR

Velocità

massime ammissibili a pieno carico dopo il primo periodo d'uso del veicolo:

in 1ª marcia	km/h	28
in 2ª marcia	km/h	55
in 3ª marcia	km/h	78
in 4ª marcia	km/h	110
in 5ª marcia	km/h	133
in RM	km/h	29

Pendenze

massime superabili con veicolo a pieno carico:

in 1ª marcia	%	32
in 2ª marcia	%	15,5
in 3ª marcia	%	10,0
in 4ª marcia	%	6,3
in 5ª marcia	%	4,3
in RM	%	31

DIMENSIONI (mm)

Versione Furgone vetrato

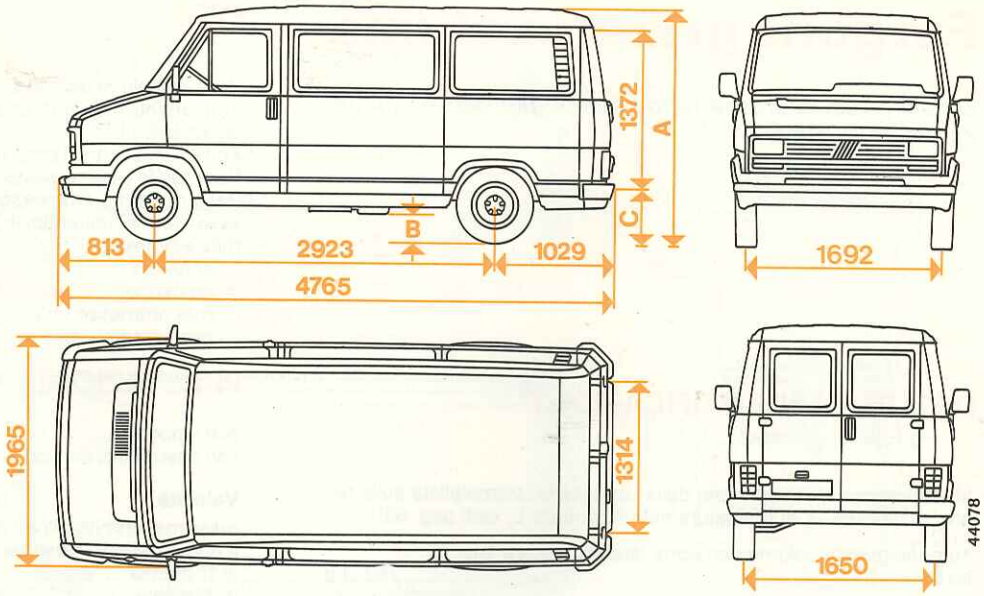

Pneumatici	Versione	A vuoto		Pieno carico		Volume interno
		A	C	A	C	
185 R 14 C 8 PR	14	2 100	571	1 994	437	m^3 6,5

Furgone vetrato

Differisce dal "Furgone" per quanto qui descritto ed strato.

DATI PER L'IDENTIFICAZIONE

Identificazione della versione della carrozzeria (stampigliata sulla ghetta riassuntiva di marcatura nel riferimento L, vedi pag. 63):

Furgone vetrinato con porta laterale motore Diesel 2 500 28

Furgone vetrinato con porta laterale motore Benzina 2 000 280

CONSUMI

Consumi secondo norme CUNA l/100 km

Motore benzina 2 000 .....

Motore diesel 2 500 .....

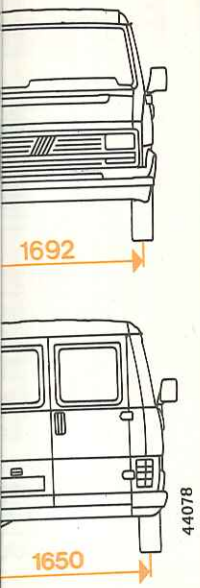

/olume interno
m^3 6,5

Furgone vetrato

Differisce dal "Furgone" per quanto qui descritto ed illustrato.

DATI PER L'IDENTIFICAZIONE

Identificazione della versione della carrozzeria (stampigliata sulla targhetta riassuntiva di marcatura nel riferimento L, vedi pag. 63):

Furgone vetrinato con porta laterale motore Diesel 2 500	280 B7
Furgone vetrinato con porta laterale motore Benzina 2 000	280 B41

CONSUMI

Consumi secondo norme CUNA l/100 km	
Motore benzina 2 000	9,9
Motore diesel 2 500	8,7

PESI

		2 000 Bz versione 14/5 M	2 500 Ds versione 14/5 M
Peso veicolo in ordine di marcia (con rifornimento, ruota di scorta, utensili ed accessori)	kg	1 445	1 545
Portata utile (oltre il conducente)	kg	1 385	1 385
Peso totale a pieno carico	kg	2 900	3 000
Peso massimo ammesso su ciascun asse:			
— anteriore	kg	1 550	1 550
— posteriore	kg	1 680	1 680
Peso massimo ammesso totale	kg	3 100	3 100
Peso rimorchiabile	kg	1 400	1 500

PRESTAZIONI

con rapporto		12/62	
con pneumatici del tipo		185 R 14 C 8 PR	
Velocità			
massime ammissibili a pieno carico dopo il primo periodo d'uso del veicolo:			
in 1ª marcia	km/h	35	27
in 2ª marcia	km/h	65	52
in 3ª marcia	km/h	90	74
in 4ª marcia	km/h	125	105
in 5ª marcia	km/h	123	127
in RM	km/h	35	27
Pendenze			
massime superabili con veicolo a pieno carico:			
in 1ª marcia	%	27	29
in 2ª marcia	%	13	14
in 3ª marcia	%	8	9
in 4ª marcia	%	5	6
in 5ª marcia	%	3,7	4
in RM	%	27	29

DIMENSIONI (mm)

Versione Furgone vetrato tetto rialzato

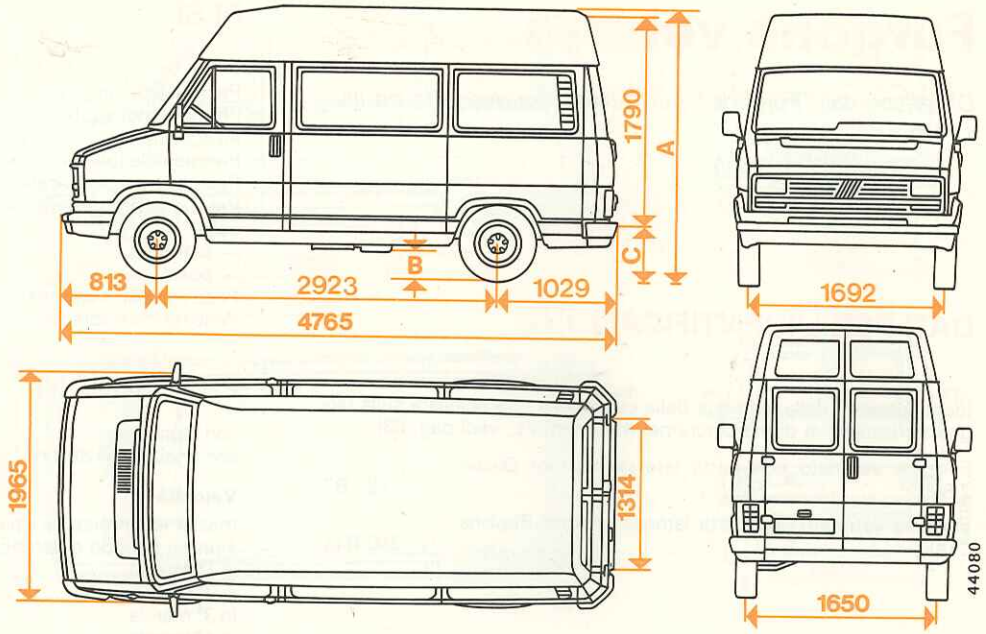

Pneumatici	Versione	A vuoto		Pieno carico		Volume interno
		A	C	A	C	
185 R 14 C 8 PR	14	2 450	566	2 330	443	m^3 7,7

Furgone vetrato tetto rialzato

Differisce dal "Furgone tetto rialzato" per quanto qui d scritto ed illustrato.

DATI PER L'IDENTIFICAZIONE

Identificazione della versione della carrozzeria (stampigliata sulla t ghetta riassuntiva di marcatura nel riferimento L, vedi pag. 63):

Furgone vetrinato con tetto rialzato con porta laterale
motore Diesel 2 500 280

CONSUMI

Consumi secondo norme CUNA l/100 km
Motore diesel 2 500 8

Volume interno
m^3 7,7

Furgone vetrato tetto rialzato

Differisce dal "Furgone tetto rialzato" per quanto qui descritto ed illustrato.

DATI PER L'IDENTIFICAZIONE

Identificazione della versione della carrozzeria (stampigliata sulla targhetta riassuntiva di marcatura nel riferimento L, vedi pag. 63):

Furgone vetrinato con tetto rialzato con porta laterale
motore Diesel 2 500 ..... 280 B7

CONSUMI

Consumi secondo norme CUNA l/100 km
Motore diesel 2 500 8,7

PESI

		2 500 Ds versione 14/5 M
Peso veicolo in ordine di marcia (con rifornimento, ruota di scorta, utensili ed accessori)	kg	1 580
Portata utile (oltre il conducente)	kg	1 350
Peso totale a pieno carico	kg	3 000
Peso massimo ammesso su ciascun asse:		
— anteriore	kg	1 550
— posteriore	kg	1 680
Peso massimo ammesso totale	kg	3 100
Peso rimorchiabile	kg	1 500

PRESTAZIONI

con rapporto		12/62
con pneumatici del tipo		185 R 14 C 8 PR

Velocità

massime ammissibili a pieno carico dopo il primo periodo d'uso del veicolo:		
in 1ª marcia	km/h	27
in 2ª marcia	km/h	52
in 3ª marcia	km/h	74
in 4ª marcia	km/h	105
in 5ª marcia	km/h	120
in RM	km/h	27

Pendenze

massime superabili con veicolo a pieno carico:		
in 1ª marcia	%	29
in 2ª marcia	%	14
in 3ª marcia	%	9
in 4ª marcia	%	6
in 5ª marcia	%	4
in RM	%	29

DIMENSIONI (mm)

Versione Furgone vetrato grande volume

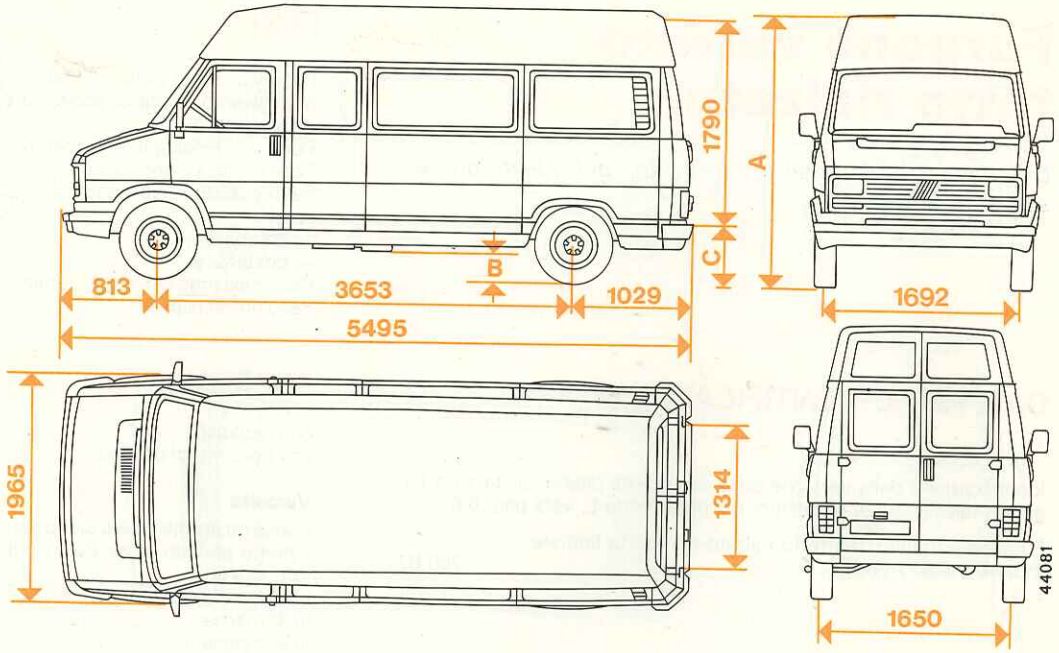

Pneumatici	Versione	A vuoto		Pieno carico		Volume interno
		A	C	A	C	
185 R 14 C 8 PR	14	2 450	560	2 343	454	m^3 9,8

Furgone vetrato grande volume

Differisce dal "Furgone grande volume" per qu descritto ed illustrato.

DATI PER L'IDENTIFICAZIONE

Identificazione della versione della carrozzeria (stampigliata ghetta riassuntiva di marcatura nel riferimento L, vedi pag.

Furgone vetrinato con tetto rialzato con porta laterale motore Diesel 2 500 .....

CONSUMI

Consumi secondo norme CUNA l/100 km
Motore diesel 2 500 .....

olume interno
m³ 9,8

Furgone vetrato grande volume

Differisce dal "Furgone grande volume" per quanto qui descritto ed illustrato.

DATI PER L'IDENTIFICAZIONE

Identificazione della versione della carrozzeria (stampigliata sulla targhetta riassuntiva di marcatura nel riferimento L, vedi pag. 63):

Furgone vetrinato con tetto rialzato con porta laterale
motore Diesel 2 500 ..... 280 D7

CONSUMI

Consumi secondo norme CUNA l/100 km
Motore diesel 2 500 8,7

PESI

		2 500 Ds versione 14/5 M
Peso veicolo in ordine di marcia (con rifornimento, ruota di scorta, utensili ed accessori)	kg	1 625
Portata utile (oltre il conducente)	kg	1 305
Peso totale a pieno carico	kg	3 000
Peso massimo ammesso su ciascun asse:		
— anteriore	kg	1 550
— posteriore	kg	1 680
Peso massimo ammesso totale	kg	3 100
Peso rimorchiabile	kg	1 500

PRESTAZIONI

con rapporto		12/62
con pneumatici del tipo		185 R 14" C 8 PR
Velocità		
massime ammissibili a pieno carico dopo il primo periodo d'uso del veicolo:		
in 1ª marcia	km/h	27
in 2ª marcia	km/h	52
in 3ª marcia	km/h	74
in 4ª marcia	km/h	105
in 5ª marcia	km/h	120
in RM	km/h	27
Pendenze		
massime superabili con veicolo a pieno carico:		
in 1ª marcia	%	29
in 2ª marcia	%	14
in 3ª marcia	%	9
in 4ª marcia	%	6
in 5ª marcia	%	4
in RM	%	29

DIMENSIONI (mm)

Versione Furgone vetrato grande volume

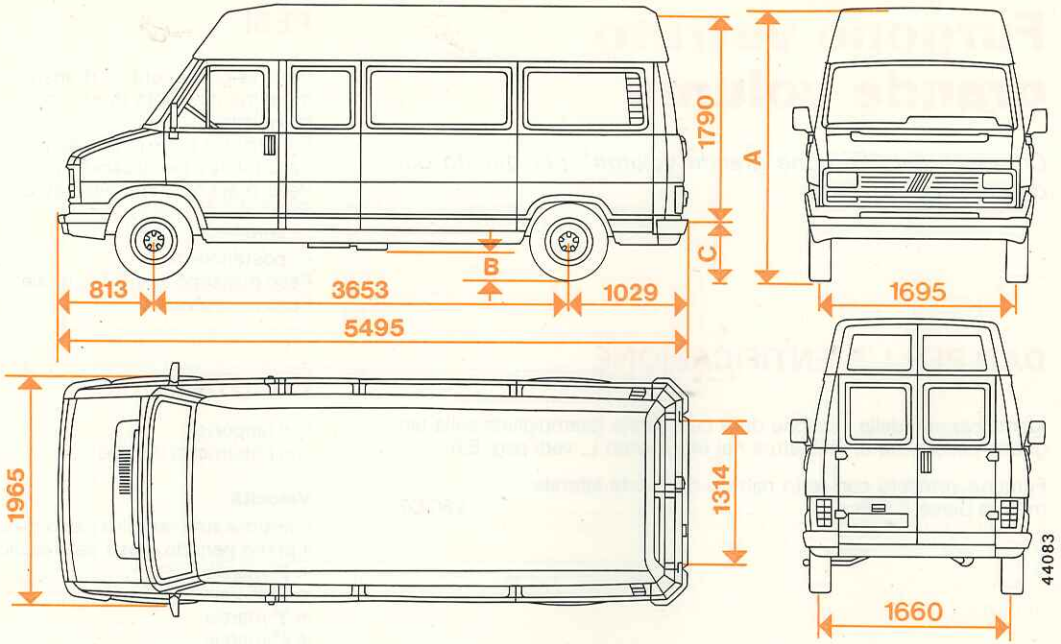

Pneumatici	Versione	A vuoto		Pieno carico		Volume interno
		A	C	A	C	
195/75 R 16" C 8 PR	14 TDs	2 470	611	2 382	473	m^3 9,8

Furgone vetrato grande volume

Differisce dal "Furgone grande volume" per quanto qui descritto ed illustrato.

DATI PER L'IDENTIFICAZIONE

Identificazione della versione della carrozzeria (stampigliata sulla targhetta riassuntiva di marcatura nel riferimento L, vedi pag. 63):

Furgone vetrato grande volume con porta laterale motore Turbo Diesel 2 445 ..... 280 D 8

CONSUMI

Consumi secondo norme CUNA l/100 km 8,0

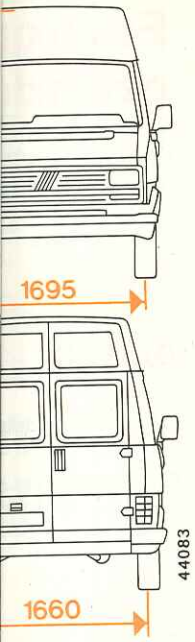

olume interno
m³ 9,8

Furgone vetrato grande volume

Differisce dal "Furgone grande volume" per quanto qui descritto ed illustrato.

DATI PER L'IDENTIFICAZIONE

Identificazione della versione della carrozzeria (stampigliata sulla targhetta riassuntiva di marcatura nel riferimento L, vedi pag. 63):

Furgone vetrato grande volume con porta laterale motore Turbo Diesel 2 445	280 D 8

CONSUMI

Consumi secondo norme CUNA l/100 km	8,0

PESI

		2 445 TD versione 14/5 M
Peso veicolo in ordine di marcia (con rifornimento, ruota di scorta, utensili ed accessori)	kg	1 685
Portata utile (oltre il conducente)	kg	1 345
Peso totale a pieno carico	kg	3 100
Peso massimo ammesso su ciascun asse (fermo restando il peso totale max ammesso):		
— anteriore	kg	1 600
— posteriore	kg	1 700
— max ammesso totale	kg	3 100
— peso rimorchiabile	kg	1 500

PRESTAZIONI

con rapporto		13/62
con pneumatici del tipo		195/75 R 16" C 8 PR
Velocità		
massime ammissibili a pieno carico dopo il primo periodo d'uso del veicolo:		
in 1ª marcia	km/h	28
in 2ª marcia	km/h	55
in 3ª marcia	km/h	78
in 4ª marcia	km/h	110
in 5ª marcia	km/h	133
in RM	km/h	29
Pendenze		
massime superabili con veicolo a pieno carico:		
in 1ª marcia	%	32
in 2ª marcia	%	15,5
in 3ª marcia	%	10,0
in 4ª marcia	%	6,3
in 5ª marcia	%	4,3
in RM	%	31