Alimentazione

Motore Diesel: mediante pompa iniezione Bosch.
Pompa alimentazione combustibile a membrana.
Filtro carburante mono corpo.
Filtro aria a secco su scocca, collegato al motore mediante manicotto in gomma; indicatore di intasamento con ripetizione del segnale su plancia.

Motori Benzina: carburatore verticale doppio corpo Solex tipo 34 PB ISA 16 Peup A 316.
Con pompa alimentazione combustibile a membrane.

Filtro aria a secco su motore, con presa aria calda termostatizzata.

Lubrificazione

A pressione mediante pompa ad ingranaggi comandata dall'albero della distribuzione.

Depurazione completa dell'olio mediante filtro a cartuccia.

Valvolina limitatrice della pressione olio.

Raffreddamento

Impianto di raffreddamento con radiatore e serbatoio di espansione semitrasparente.

Pompa centrifuga.
Due elettroventilatori da 150 W per motore Diesel.
Un elettroventilatore da 80 W per motori Benzina.
Trasmettitore temperatura acqua e termointerruttore per temperatura pericolosa.

Accensione

Per motore 170 B

Ordine d'accensione	1-3-4-2
Anticipo iniziale di calettamento	10°

Candele

FIAT	1L4Y - V4LS - 9FY - 9FYS
M. Marelli	CW7LP - F7LC
AC	AC42XLS
Bosch	W175T30-1 (W7D0) - W7DC
Champion	N9Y - N9YC - UN9Y - N281YC
Marchal	GT34,5H

Per motore 170 C:

— anticipo iniziale di calettamento	6°
— candele Bosch W7DC	
— ordine d'accensione	1-3-4-2

FRENI

Freni di servizio e di soccorso

Anteriori: a disco, a pinza flottante a doppio cilindro, piastre frenanti con indicatore di usura.
Posteriori: a ganasce avvolgenti-svolgenti; meccanismo micrometrico per recupero dei giochi.
Servofreno a depressione.
Correttore di frenata agente sulle ruote posteriori.

Freno di stazionamento

Comandato da leva a mano (a sinistra del posto guida) e agente meccanicamente sulle ganasce dei freni posteriori.
Il freno di stazionamento risulta correttamente registrato se tirando verso l'alto la leva di 3 o 4 scatti il veicolo risulta bloccato.
Segnalatore di freno a mano inserito.

TRASMISSIONE

Frizione

A comando meccanico, autoregistrante, con pedale senza corsa a vuoto.

Cambio meccanico di velocità e differenziale

Scatola a cinque marce avanti e retromarcia con sincronizzatori per l'innesto delle marce avanti.
Comando mediante leva situata sotto il volante.

I rapporti sono:

in 1ª marcia	3,727
in 2ª »	1,944
in 3ª »	1,37
in 4ª »	0,969
in 5ª »	0,767
in RM	3,154

Coppia cilindrica di riduzione e gruppo differenziale incorporati nella scatola cambio.

I rapporti sono:

10 Bz, 14 Bz-Ds e 18 TDs	12/62
18 Ds e Bz	13/73
14 TDs	13/62

SOSPENSIONI

Anteriore

A ruote indipendenti.

TRASMISSIONE

Frizione

A comando meccanico, autoregistrante, con pedale senza corsa a vuoto.

Cambio meccanico di velocità e differenziale

Scatola a cinque marce avanti e retromarcia con sincronizzatori per l'innesto delle marce avanti.
Comando mediante leva situata sotto il volante.

I rapporti sono:

in 1ª marcia	3,727
in 2ª »	1,944
in 3ª »	1,37
in 4ª »	0,969
in 5ª »	0,767
in RM	3,154

Coppia cilindrica di riduzione e gruppo differenziale incorporati nella scatola cambio.

I rapporti sono:

10 Bz, 14 Bz-Ds e 18 TDs	12/62
18 Ds e Bz	13/73
14 TDs	13/62

SOSPENSIONI

Anteriore

A ruote indipendenti.
Ammortizzatori telescopici con ancoraggio elastico lato scocca e protezione para polvere in gomma.
Molle ad elica e tampone para colpi coassiali con l'ammortizzatore.
Braccio inferiore obliquo con boccola biconica lato scocca e testa a sfera.
Puntone di reazione anteriore con boccole ad anello lato scocca.
Ralla ad aghi per appoggio superiore della molla alla scocca.

Posteriore

Ad assale rigido tubolare.
Molle a balestra longitudinale con quattro foglie di cui due ad intervento ritardato.
Ammortizzatori telescopici verticali ancorati superiormente alla scocca all'interno del passa ruote.
Doppi tamponi paracolpi fissati al longherone.
Attacco per correttore di frenata.

STERZO

Piantone in tre tronchi con due giunti cardanici.
Comando diretto con cremagliera e pignone.

Numero giri volante fra le sterzate massime	4,4
Corrispondenti ad uno spostamento della cremagliera di	152 mm
Diametro di sterzata:	
passo corto	11,4 m
passo lungo	13,9 m

Per le versioni 14-18 Ds 2500 è prevista, su richiesta, l'idroguida.
Il tipo di olio consigliato è il FIAT GI/A.

ASSETTO RUOTE ANTERIORI

Convergenza a veicolo scarico:

— dato di registrazione per 10-14 ..... mm 1,5 ± 1
— dato di registrazione per 18 ..... mm 0 ± 1

IMPIANTO ELETTRICO

Batteria

con negativo a massa.

Per motore Diesel:
tutte le versioni ..... 12 V-90 Ah

Per motori Benzina:
paesi temperati ..... 12 V-55 Ah
paesi freddi e allestimenti speciali .... 12 V-60 Ah

Alternatore

a 9 diodi con regolatore di tensione elettronico e telerutto-re per comando segnalazione carica.

Corrente continua:
per motore Diesel ..... 12 V-55 A
per motori Benzina ..... 12 V-50 A

Motore d'avviamento

con pignone e ruota libera. Innesto mediante elettroma-gnete comandato dal commutatore a chiave.

Per motore Diesel
potenza ..... 2,5 kW

Per motori Benzina
potenza ..... 0,7 kW
potenza (per versioni speciali) ..... 0,85 kW

COME FUNZIONA IL TURBO

La sovralimentazione con turbocompressore sfrutta l'energia cinetica posseduta dai gas di scarico per comprimere aria con cui sovralimentare il motore realizzando una delle condizioni essenziali per il suo miglior rendimento: l'elevato riempimento volumetrico dei cilindri.
Lo sfruttamento è realizzato da una turbina a due giranti coassiali e solidali tra loro: la prima, azionata da una parte dei gas di scarico, trascina la seconda che comprime l'aria aspirandola da un filtro a cartuccia.
Una valvola (Waste-gate), sensibilizzata dalla pressione di sovralimentazione, regola quest'ultima parzializzando più o meno il flusso dei gas di scarico sulla girante della turbina con conseguente variazione del regime di rotazione di questa.

RUOTE E PNEUMATICI

Ruote in acciaio stampato con disco ventilato.

Dimensioni cerchio:
per versione 10-14 ..... 6 JK 14"-H 1
per versione 14 TDs-18 ..... 5½ JK 16"-H 1

Pneumatici Tubeless
per versione 10 ..... 185SR14"Reinforced
per versione 14 TDs-18 ..... 195/75 R 16" C 8 PR
per versione 14 ..... 185 SR 14 C 8 PR
Panorama e Supercombi ..... 185 SR 14 Reinforced
per Ambulanze ..... 185 SR 14" C 8 PR

Attenzione: Con pneumatici tipo Tubeless non devono essere impiegate camere d'aria.

Versioni 10-14

PESI

Peso veicolo in ordine di marcia (con rifornimento, ruota di scorta, utensili ed accessori) ..... kg
Portata utile (oltre il conducente) ..... kg
Peso totale a pieno carico ..... kg
Peso massimo ammesso su ciascun asse:
— anteriore ..... kg
— posteriore ..... kg
Peso massimo ammesso totale ..... kg
Peso rimorchiabile ..... kg

PRESTAZIONI

con rapporto .....
con pneumatici del tipo .....

Velocità
massime ammissibili a pieno carico dopo il primo periodo d'uso del veicolo:
in 1ª marcia ..... km/h
in 2ª marcia ..... km/h
in 3ª marcia ..... km/h
in 4ª marcia ..... km/h
in 5ª marcia ..... km/h
in RM ..... km/h

Pendenze
massime superiori con veicolo a pieno carico:
in 1ª marcia ..... %
in 2ª marcia ..... %
in 3ª marcia ..... %
in 4ª marcia ..... %
in 5ª marcia ..... %
in RM ..... %

(*) Le versioni con porta laterale pesano 20 kg in più, consegu

Versioni 10-14

PESI

		2 000 Benzina 5 marce versione 10 (*)	2 000 Benzina 5 marce versione 14 (*)	2 500 Diesel 5 marce versione 14 (*)	2 445 TDs 5 marce versione 14 (*)
Peso veicolo in ordine di marcia (con rifornimento, ruota di scorta, utensili ed accessori)	kg	1 410	1 415	1 515	1 575
Portata utile (oltre il conducente)	kg	985	1 415	1 415	1 435
Peso totale a pieno carico	kg	2 480	2 900	3 000	3 080
Peso massimo ammesso su ciascun asse:					
— anteriore	kg	1 340	1 550	1 550	1 600
— posteriore	kg	1 340	1 680	1 680	1 700
Peso massimo ammesso totale	kg	2 600	3 100	3 100	3 100
Peso rimorchiabile	kg	1 400	1 400	1 500	1 500

PRESTAZIONI

con rapporto		12/62	12/62	12/62	13/62
con pneumatici del tipo		185 SR 14" Reinforced	185 R 14 C 8 PR	185 R 14 C 8 PR	195/75 R 16" C 8 PR
Velocità					
massime ammissibili a pieno carico dopo il primo periodo d'uso del veicolo:					
in 1ª marcia	km/h	35	35	27	28
in 2ª marcia	km/h	65	65	52	55
in 3ª marcia	km/h	90	90	74	78
in 4ª marcia	km/h	125	125	105	110
in 5ª marcia	km/h	123	123	127	133
in RM	km/h	35	35	27	29
Pendenze					
massime superiori con veicolo a pieno carico:					
in 1ª marcia	%	30	27	29	32
in 2ª marcia	%	15	13	14	15,5
in 3ª marcia	%	9	8	9	10
in 4ª marcia	%	6	5	6	6,3
in 5ª marcia	%	4	3,7	4	4,3
in RM	%	30	27	29	31

(*) Le versioni con porta laterale pesano 20 kg in più, conseguentemente la portata utile diminuisce di 20 kg.

Versione 18

PESI

		2 000 Bz 5 marce	2 445 TDs 5 marce	2 500 Ds 5 marce
Peso veicolo in ordine di marcia (con rifornimento, ruota di scorta, utensili ed accessori)	kg	1 600	1 745	1 715
Portata utile (oltre il conducente)	kg	1 770	1 685	1 715
Peso totale a pieno carico	kg	3 440	3 500	3 500
Peso massimo ammesso su ciascun asse:				
— anteriore	kg	1 700	1 700	1 700
— posteriore	kg	1 950	1 950	1 950
Peso massimo ammesso totale	kg	3 500	3 500	3 500
Peso rimorchiabile	kg	1 200	1 500	1 200

PRESTAZIONI

con rapporto		13/73	12/62	13/73
con pneumatici del tipo		195/75 R 16" C 8 PR	195/75 R 16" C 8 PR	195/75 R 16" C 8 PR
Velocità				
massime ammissibili a pieno carico dopo il primo periodo d'uso del veicolo:				
in 1ª marcia	km/h	32	25	26
in 2ª marcia	km/h	61	48	49
in 3ª marcia	km/h	86	68	70
in 4ª marcia	km/h	120	96	100
in 5ª marcia	km/h	118	126	118
in RM	km/h	32	25	26
Pendenze				
massime superiori con veicolo a pieno carico:				
in 1ª marcia	%	24	31	26
in 2ª marcia	%	12	15	12
in 3ª marcia	%	8	10	8,5
in 4ª marcia	%	4,8	6,5	5,5
in 5ª marcia	%	3,4	4,4	3,5
in RM	%	24	31	26

VERSIONI FURGONE

DIMENSIONI (mm)

Versione Furgone

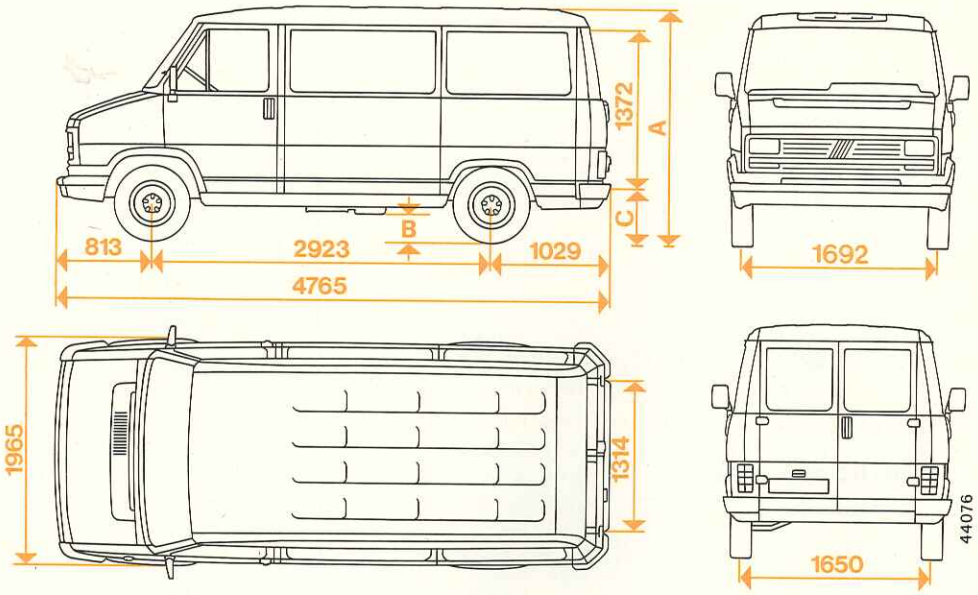

Pneumatici	Versione	A vuoto		Pieno carico		Volume interno
		A	C	A	C	
185 SR 14" Reinforced	10	2 100	544	1 993	445	m^3 6,5

Furgone 10

DATI PER L'IDENTIFICAZIONE

Identificazione della versione della carrozzeria (stampigliata sulla targhetta riassuntiva di marcatura nel riferimento L, vedi pag. 63):

Furgone con porta laterale scorrevole motore benzina 2 000 ..... 280 A4 A

CONSUMI

Consumi secondo norme CUNA
Motore Benzina 2 000 9,9

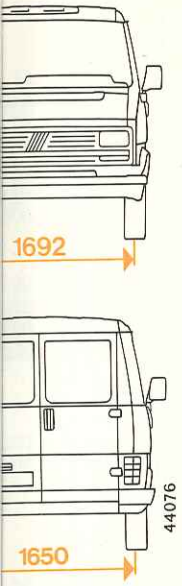

lume interno
m^3 6,5

Furgone 10

DATI PER L'IDENTIFICAZIONE

Identificazione della versione della carrozzeria (stampigliata sulla targhetta riassuntiva di marcatura nel riferimento L, vedi pag. 63):

Furgone con porta laterale scorrevole motore benzina 2 000 ..... 280 A4 A

CONSUMI

Consumi secondo norme CUNA
Motore Benzina 2 000 9,9

PESI

		2 000 Bz versione 10/5 M
Peso veicolo in ordine di marcia (con rifornimento, ruota di scorta, utensili ed accessori)	kg	1 410
Portata utile (oltre il conducente)	kg	985
Peso totale a pieno carico	kg	2 480
Peso massimo ammesso su ciascun asse (fermo restando il peso totale max ammesso):		
— anteriore	kg	1 340
— posteriore	kg	1 340
Peso massimo ammesso totale	kg	2 600
Peso rimorchiabile	kg	1 400

PRESTAZIONI

con rapporto	12/62
con pneumatici del tipo	185 SR 14" Reinforced

Velocità

massime ammissibili a pieno carico dopo il primo periodo d'uso del veicolo:

in 1ª marcia	km/h	35
in 2ª marcia	km/h	65
in 3ª marcia	km/h	90
in 4ª marcia	km/h	125
in 5ª marcia	km/h	123
in RM	km/h	35

Pendenze

massime superabili con veicolo a pieno carico:

in 1ª marcia	%	30
in 2ª marcia	%	15
in 3ª marcia	%	9
in 4ª marcia	%	6
in 5ª marcia	%	4
in RM	%	30

DIMENSIONI (mm)

Versione Furgone

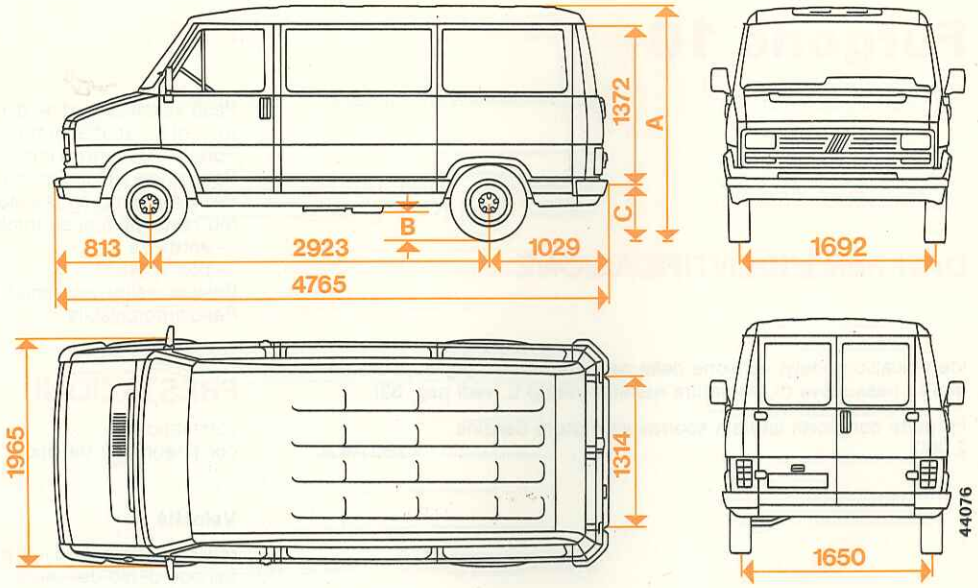

Pneumatici	Versione	A vuoto		Pieno carico		Volume interno
		A	C	A	C	
185 R 14" C 8 PR	14	2 100	573	1 994	437	m^3 6,5

Furgone 14

DATI PER L'IDENTIFICAZIONE

Identificazione della versione della carrozzeria (stampigliata sulla targhetta riassuntiva di marcatura nel riferimento L, vedi pag. 63):

Furgone con porta laterale scorrevole motore benzina 2 000 ..... 280 B41

Furgone con porta laterale scorrevole motore Diesel 2 500 ..... 280 B7

CONSUMI

Consumi secondo norme CUNA l/100 km

Motore Benzina 2 000 9,9

Motore Diesel 2 500 8,7

e interno
^{3} 6,5

Furgone 14

DATI PER L'IDENTIFICAZIONE

Identificazione della versione della carrozzeria (stampigliata sulla targhetta riassuntiva di marcatura nel riferimento L, vedi pag. 63):

Furgone con porta laterale scorrevole motore benzina 2 000	280 B41
Furgone con porta laterale scorrevole motore Diesel 2 500	280 B7

CONSUMI

Consumi secondo norme CUNA l/100 km	
Motore Benzina 2 000	9,9
Motore Diesel 2 500	8,7

PESI

		2 000 Bz versione 14/5 M	2 500 Ds versione 14/5 M
Peso veicolo in ordine di marcia (con rifornimento, ruota di scorta, utensili ed accessori)	kg	1 415	1 515
Portata utile (oltre il conducente)	kg	1 415	1 415
Peso totale a pieno carico	kg	2 900	3 000
Peso massimo ammesso su ciascun asse (fermo restando il peso totale max ammesso):			
— anteriore	kg	1 550	1 550
— posteriore	kg	1 680	1 680
Peso massimo ammesso totale	kg	3 100	3 100
Peso rimorchiabile	kg	1 400	1 500

PRESTAZIONI

con rapporto	12/62
con pneumatici del tipo	185 R 14" C 8 PR

Velocità

massime ammissibili a pieno carico dopo il primo periodo d'uso del veicolo:

in 1ª marcia	km/h	35	27
in 2ª marcia	km/h	65	52
in 3ª marcia	km/h	90	74
in 4ª marcia	km/h	125	105
in 5ª marcia	km/h	123	127
in RM	km/h	35	27

Pendenze

massime superabili con veicolo a pieno carico:

in 1ª marcia	%	27	29
in 2ª marcia	%	13	14
in 3ª marcia	%	8	9
in 4ª marcia	%	5	6
in 5ª marcia	%	3,7	4
in RM	%	27	29

DIMENSIONI (mm)

Versione Furgone

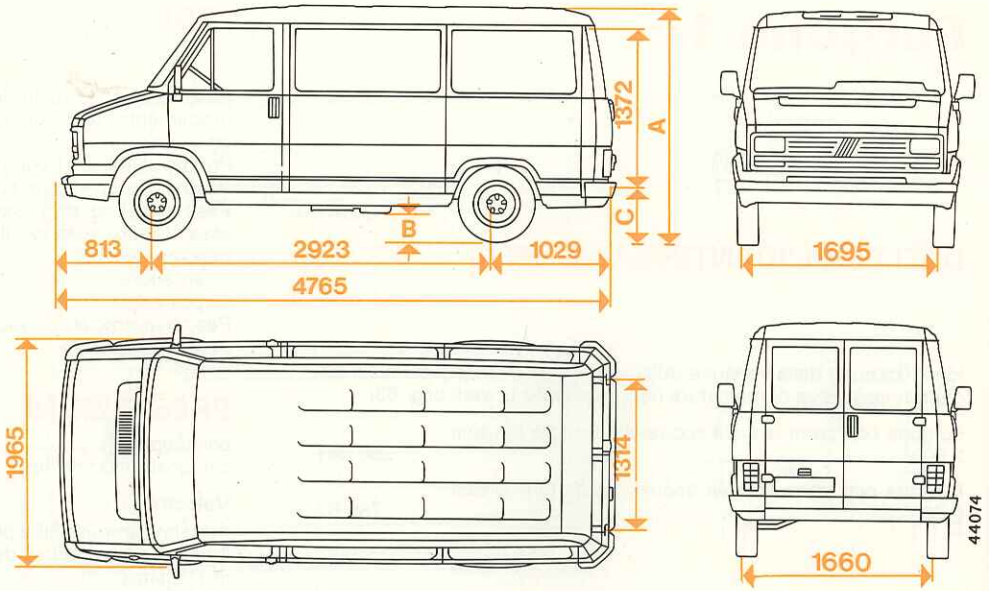

Pneumatici	Versione	A vuoto		Pieno carico		Volume interno
		A	C	A	C	
195/75 R 16" C 8 PR	14 TDs	2 120	593	2 026	452	m^3 6,5

Furgone 14

DATI PER L'IDENTIFICAZIONE

Identificazione della versione della carrozzeria (stampigliata sulla targhetta riassuntiva di marcatura nel riferimento L, vedi pag. 63):

Furgone con porta laterale motore Turbo Diesel 2 445 280 B 8

CONSUMI

Consumi secondo norme CUNA l/100 km 8,0

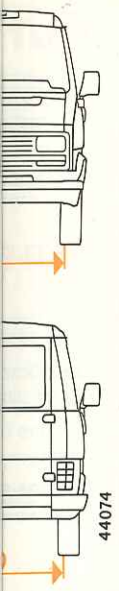

nterno

,5

Furgone 14

DATI PER L'IDENTIFICAZIONE

Identificazione della versione della carrozzeria (stampigliata sulla targhetta riassuntiva di marcatura nel riferimento L, vedi pag. 63):

Furgone con porta laterale motore Turbo Diesel 2 445 — 280 B 8

CONSUMI

Consumi secondo norme CUNA l/100 km 8,0

PESI

		2 445 TDs versione 14/5 M
Peso veicolo in ordine di marcia (con rifornimento, ruota di scorta, utensili ed accessori)	kg	1 575
Portata utile (oltre il conducente)	kg	1 435
Peso totale a pieno carico	kg	3 080
Peso massimo ammesso su ciascun asse (fermo restando il peso totale max ammesso):		
— anteriore	kg	1 600
— posteriore	kg	1 700
— max ammesso totale	kg	3 100
— peso rimorchiabile	kg	1 500

PRESTAZIONI

con rapporto		13/62
con pneumatici del tipo		195/75 R 16 C 8 PR

Velocità

massime ammissibili a pieno carico dopo il primo periodo d'uso del veicolo:

in 1ª marcia	km/h	28
in 2ª marcia	km/h	55
in 3ª marcia	km/h	78
in 4ª marcia	km/h	110
in 5ª marcia	km/h	133
in RM	km/h	29

Pendenze

massime superabili con veicolo a pieno carico:

in 1ª marcia	%	32
in 2ª marcia	%	15,5
in 3ª marcia	%	10
in 4ª marcia	%	6,3
in 5ª marcia	%	4,3
in RM	%	31

ALTRE VERSIONI

DIMENSIONI (mm)

Versione Furgone tetto rialzato

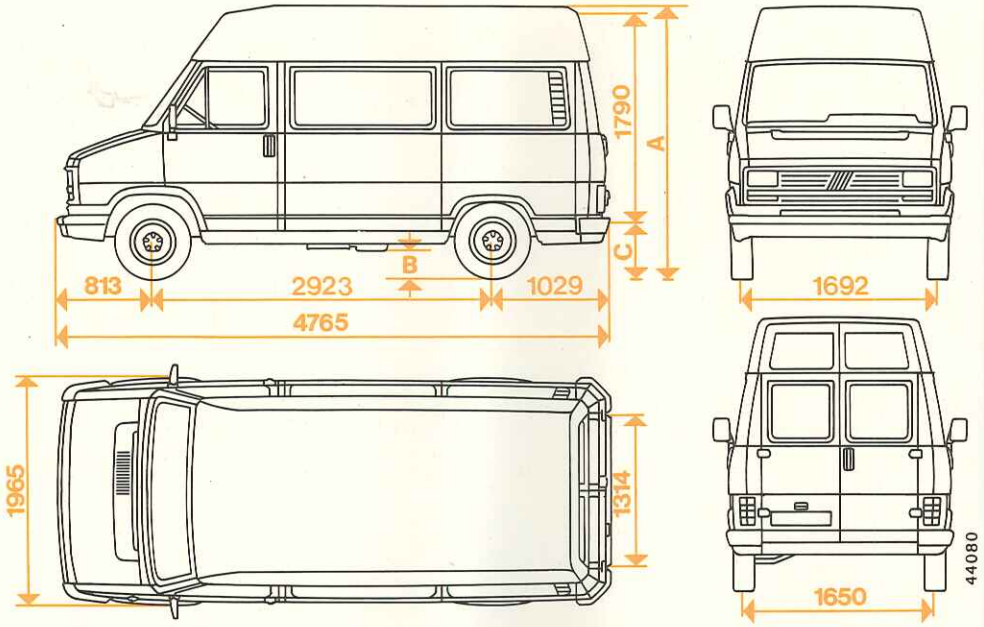

Pneumatici	Versione	A vuoto		Pieno carico		Volume interno
		A	C	A	C	
185 R 14" C 8 PR	14	2 450	560	2 319	445	m^3 7,7

Furgone tetto rialzato

Differisce dal "Furgone" per quanto qui descritto ed illustrato.

DATI PER L'IDENTIFICAZIONE

Identificazione della versione della carrozzeria (stampigliata sulla targhetta riassuntiva di marcatura nel riferimento L, vedi pag. 63):

Furgone tetto rialzato con porta laterale motore benzina 2 000 ..... 280 B41

Furgone tetto rialzato con porta laterale motore Diesel 2 500 ..... 280 B7

CONSUMI

Consumi secondo norme CUNA l/100 km

Motore benzina 2 000 9,9

Motore diesel 2 500 8,7